INXPECT
Sense the world in 3D











# RADAR DE SÉCURITÉ INXPECT




**Le meilleur de la sécurité industrielle**











# Un radar. Des possibilités industrielles infinies

Le radar de sécurité Inxpect est une solution de pointe qui renforce la sécurité grâce à une technologie de radar avancée. Cette solution assure une détection sécurisée du personnel, même dans des environnements exigeants. Le capteur Inxpect s'intègre facilement dans tout système de sécurité existant.
Inxpect offre une solution unique pour la prévention au redémarrage, la détection d'accès et l'anti-collision, contribuant ainsi à réduire significativement le risque d'accident.

Solution idéale
**EN ISO 10218-2:2025**

Efficacité
et productivité
accrues

Intégration
Homme-Machine
de haute qualité

# Capteurs radars

Spécifications techniques

## SÉRIES 200

### Pro Line

| | Couverture angulaire verticale | Champs de détection | Nombre de zones de détection | Fonction des équipements de protection électrosensibles (ESPE) |
|---|---|---|---|---|
|  **S201A-W** | 20° | Classique **Corridor** | 4 | Contrôle d'accès Anti-démarrage |
|  **S203A-W** | 12° | Classique **Corridor** | 4 | Contrôle d'accès Anti-démarrage |

### Plug&Safe Line

| | | | | |
|---|---|---|---|---|
|  **S202A-MV** | max 90° | - | 1 | Anti-démarrage |
|  **S202A-MS** | max 90° | - | 1 | Contrôle d'accès |

### Omni Line

| | | | | |
|---|---|---|---|---|
|  **S202A-MC1** | max 90° | Classique **Corridor** **Cuboïdes** | 1 | Contrôle d'accès Anti-démarrage |
|  **S202A-MC2** | max 90° | Classique **Corridor** **Cuboïdes** | 2 | Contrôle d'accès Anti-démarrage |
|  **S202A-MC4** | max 90° | Classique **Corridor** **Cuboïdes** | 4 | Contrôle d'accès Anti-démarrage |

## SÉRIES 200 9 M

### Pro Line 9m

| | | | | |
|---|---|---|---|---|
|  **S201A-WL** | 20° | Classique **Corridor** | 4 | Contrôle d'accès Anti-démarrage |
|  **S203A-WL** | 12° | Classique **Corridor** | 4 | Contrôle d'accès Anti-démarrage |




Une nouvelle forme pour améliorer votre sécurité

SÉRIES 200

# Omni Line

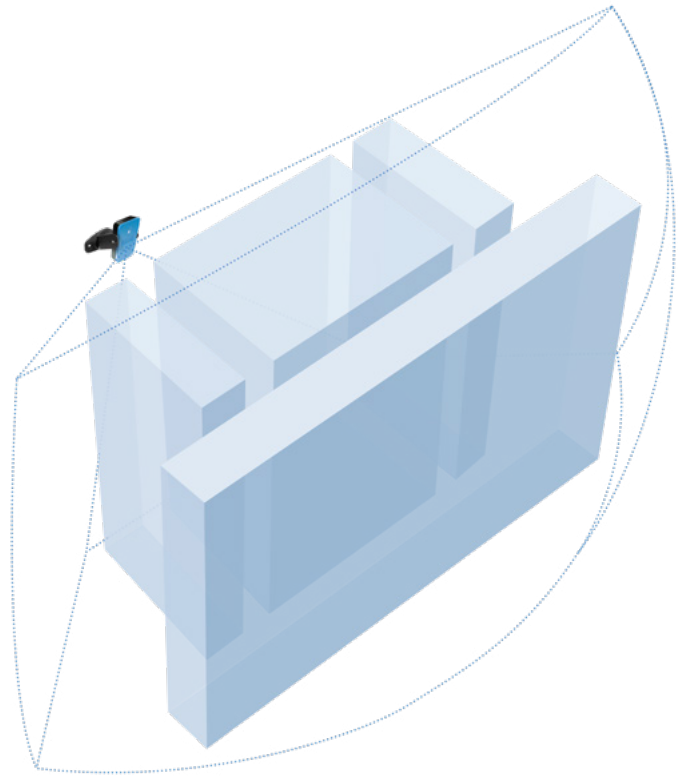

Les nouveaux capteurs sont hautement configurables et conçus pour couvrir un large éventail d'applications. Garantir une productivité maximale tout en assurant la sécurité des opérateurs n'a jamais été aussi simple.

Des formes modulables :
Configurez jusqu'à 4 volumes.

S202A-MC2 (2 cuboïdes)
S202A-MC4 (4 cuboïdes)

*Dimensions min du cuboïde: 50x50 cm x 100 de hauteur.*
*Longueur max : jusqu'à 5 m.*
*En alternative à la forme cuboïde, vous pouvez également opter pour la forme classique ou corridor.*

Le nouveau radar de sécurité Inxpect :
la solution idéale pour garantir la conformité à la norme EN ISO 10218-2

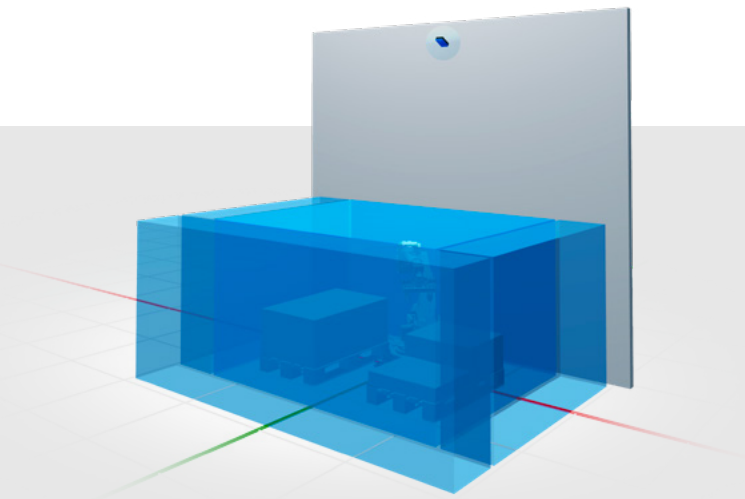

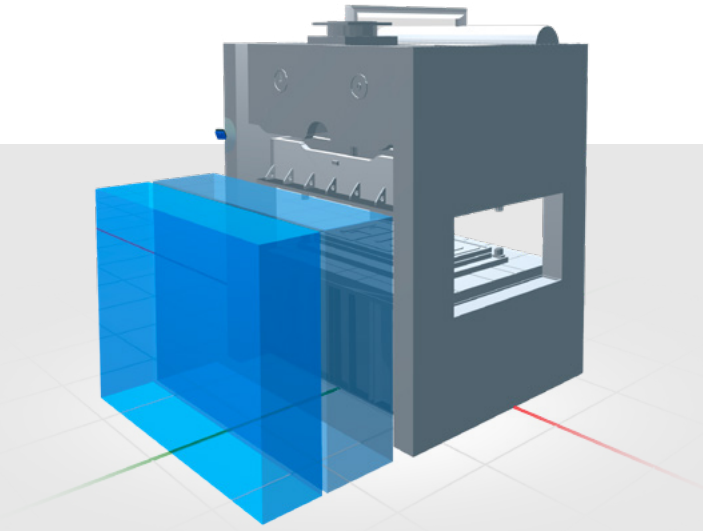

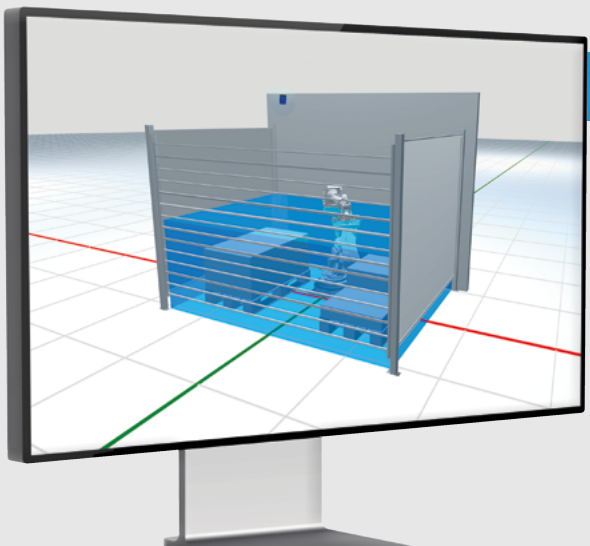

## INXPECT SAFETY STUDIO: Découvrez la conception 3D

**CHAMPS DE VISION 3D**
Les champs de détection deviennent simples à maîtriser ! La visualisation 3D permet de configurer et gérer facilement le champ protégé par le radar, et de le voir directement dans la zone d'application.

**PROJETS MULTI-SYSTÈMES**
Le nouveau Inpect Safety Studio peut gérer plusieurs unités de contrôle avec leurs capteurs, ce qui le positionne comme le logiciel le plus avancé du marché.

# UNITÉ DE CONTRÔLE

## Cabinet mounting, DIN rail

| | | Bus de terrain | E/S numériques | Sauvegarde SD | Paramétrage dynamique des zones de détection |
|---|---|---|---|---|---|
| TYPE A |  C201A PROFIsafe | PROFIsafe MODBUS | ✓ | - | Jusqu'à 32 configurations commutables en temps réel |
| TYPE A |  C201A FSoE | FSoE MODBUS | ✓ | - | Jusqu'à 32 configurations commutables en temps réel |
| TYPE A |  C202A MODBUS | MODBUS | ✓ | - | Jusqu'à 8 configurations commutables en temps réel |
| TYPE A |  C203A USB | - | ✓ | - | Jusqu'à 8 configurations commutables en temps réel |
| TYPE B |  C201B PROFIsafe | PROFIsafe MODBUS | ✓ | ✓ | Jusqu'à 32 configurations commutables en temps réel |
| TYPE B |  C201B FSoE | FSoE MODBUS | ✓ | ✓ | Jusqu'à 32 configurations commutables en temps réel |
| TYPE B |  C201B CIP Safety™ | CIP Safety™ MODBUS | ✓ | ✓ | Jusqu'à 32 configurations commutables en temps réel |
| TYPE B |  C202B MODBUS | MODBUS | ✓ | ✓ | Jusqu'à 8 configurations commutables en temps réel |
| TYPE B |  C203B USB | - | ✓ | ✓ | Jusqu'à 8 configurations commutables en temps réel |

Les unités de contrôle sont disponibles en différentes gammes (Core et eXtended).
La gamme eXtended est compatible avec le nouveau Inxpect Safety Studio.

# UNITÉS DE CONTRÔLE DURCIES

## MONTAGE LIBRE, SANS ARMOIRE ÉLECTRIQUE




## Conçues pour durer

IP67 protection

**Résistance aux vibrations conforme à :**

- IEC 60068-2-64 Fh (équipements sur véhicules roulants, spectre A.3)
- IEC/EN 61496-1:2020 (installation de véhicule au sol, 5M3)
- ISO 15003:2019 (machines agricoles, L3)

Applications idéales:

- Industrie lourde
- Secteur agricole
- Bâtiment et construction

UNITÉS DE CONTRÔLE DURCIES

| | Interface Ethernet | Connecteur E/S | Power IN/OUT | Bus de terrain |
|---|---|---|---|---|
|  **C201B-RA-P** | ✓ | ✓ | ✓ | PROFIsafe |
|  **C201B-RA-F** | ✓ | ✓ | ✓ | FSoE |
|  **C201B-RA-C** | ✓ | ✓ | ✓ | CIP Safety™ |
|  **C202B-RA** | ✓ | ✓ | ✓ | - |

Les unités de contrôle durcies ne sont disponibles que dans la gamme eXtended, et sont compatibles avec le nouveau Inxpect Safety Studio.

INXPECT
Sense the world in 3D

**steute France**
31c chemin du vieux chêne
38240 MEYLAN
Tél +33 4 85 87 00 01
info-france@steute.com
www.steute.com
Distributeur agréé

**Inxpect S.p.A.**
Via Serpente, 91
25131 Brescia (IT)
T +39 0305785105
safety@inxpect.com
www.inxpect.com

Brochure Inxpect v3.4 - Copyright © 2025 Inxpect S.p.A. - Tous droits réservés - inxpect.com - safety@inxpect.com - Conçu et fabriqué en Italie par Inxpect. “Inxpect” et son logo sont des marques déposées d'Inxpect S.p.A. - Les caractéristiques techniques sont susceptibles d'évoluer sans préavis. - Les illustrations présentées sont données à titre indicatif