AMTRION

PART OF THE **GESCO** GROUP

PRODUKTKATALOG

PRODUCT CATALOGUE



AMTRION INDUSTRY

VALUES IN MOTION

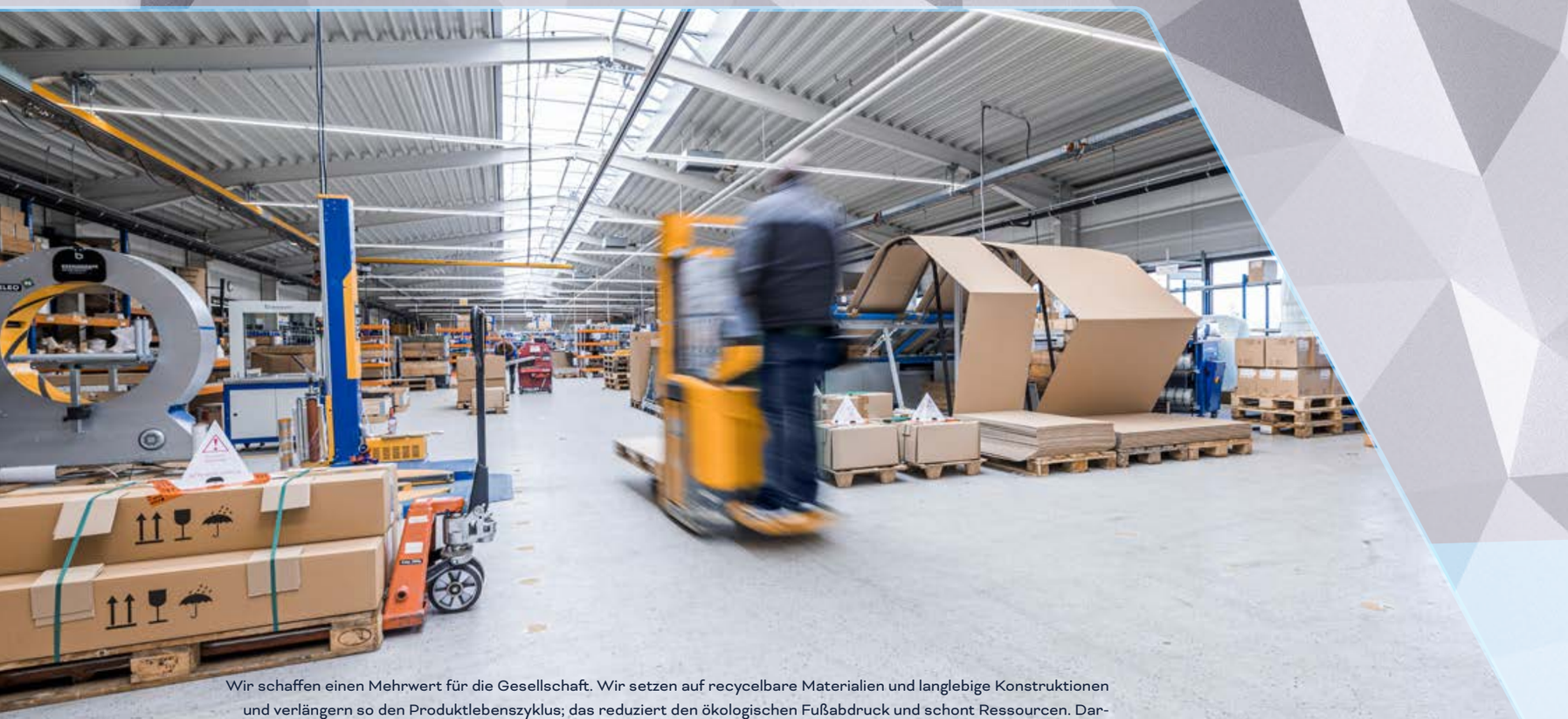

Wir schaffen einen Mehrwert für die Gesellschaft. Wir setzen auf recycelbare Materialien und langlebige Konstruktionen und verlängern so den Produktlebenszyklus; das reduziert den ökologischen Fußabdruck und schont Ressourcen. Darüber hinaus verbessern wir das Arbeitsleben, indem wir die körperliche Belastung deutlich reduzieren. Eine globale Auswirkung unserer Produkte ist das gesteigerte Vertrauen der Arbeitnehmer in die Effizienz von Industriearbeitsplätzen. AMTRION Tragarmsysteme bewegen gesellschaftliche Mehrwerte.

We generate added value for society. We rely on recyclable materials and durable designs, thereby extending the product life cycle; this reduces the ecological footprint and conserves resources. In addition, we improve work life by significantly reducing physical strain. Increased confidence of workforce in the efficiency of industrial workplaces is a global effect of our products. AMTRION suspension arm systems move social added values.

INHALTSVERZEICHNIS
INDEX

Unternehmensphilosophie / *Corporate philosophy* 04
Vertretungen / *Representatives* 06

LIFTSYSTEME / LIFT SYSTEMS: ..... **SEITE / PAGE 10**
Systemübersicht Lifte / *System overview Lifts* 12
HMA I-Lift 20 14
HMA I-Lift 25 16
HMA I-Lift 65 28

TRAGARMSYSTEME / SUSPENSION SYSTEMS: **20**
Systemübersicht Tragarme / *System overview Suspension systems* 22
HMA I-040 24
HMA I-080 26
HMA IC-060 28
HMA I-130 30
HMA I-225 32
HMA I-400 34

GEHÄUSETECHNIK / ENCLOSURE TECHNOLOGY: **36**
AMTRION PLG 38
AMTRION PLG Twin 40

FAHRWAGEN / TROLLEYS: **42**
Fahrwagen / *Trolley* HMA I-080 42

UNTERNEHMENSPHILOSOPHIE

COMPANY PHILOSOPHY

2022 haben wir aus den beiden Hidden Champions Haseke GmbH und W. Krömker GmbH das Beste genommen und unter dem neuen Namen AMTRION GmbH vereint. Über 80 Mitarbeiter am Firmensitz in Porta Westfalica bringen ihre Expertise und Leidenschaft in jedes unserer Produkte, damit Sie und Ihre Kunden hervorragende Qualität, Flexibilität und State-of-the-Art-Design made in Germany zur Verfügung gestellt bekommen. Wir sind führend in der Entwicklung und Herstellung technisch anspruchsvoller Tragarmsysteme und Gehäusetechnik und gelten als Innovationsführer für hochwertige medizintechnische Produkte, die kundenspezifisch angepasst werden. Unser Produktportfolio bietet sowohl für die Medizintechnik als auch für Industrie und Automatisierungstechnik qualitativ hochwertige, ergonomisch optimierte Lösungen für Tragarme und Haltesysteme aller Art.

Wir sind ein Tochterunternehmen der United MedTec Holding (UMT), die zur GESCO-Gruppe gehört – einer börsennotierten Beteiligungsgesellschaft, die sich auf “Hidden Champions” im industriellen Mittelstand spezialisiert hat.

In allen Bereichen streben wir nach Perfektion. Deshalb richten wir unsere Produktentwicklungen an den Bedürfnissen unserer Kunden aus und antizipieren aktuelle Marktentwicklungen. So fließen kontinuierlich Verbesserungen in unsere Produkte ein. Unser Qualitätsmanagement nach DIN EN ISO 9001 und DIN EN ISO 13485 ist dabei wichtiger Bestandteil der ständigen Weiterentwicklung.

2022 we have taken the best from the two hidden champions Haseke GmbH and W. Krömker GmbH and united them under the new name AMTRION GmbH. More than 80 employees at the company headquarters in Porta Westfalica bring their expertise and passion to each of our products to provide you and your customers with outstanding quality, flexibility and state-of-the-art design made in Germany. We are a leader in the development and manufacture of technically sophisticated support arm systems and enclosure technology and are regarded as an innovation leader for high-quality medical technology products that are customized. Our product portfolio offers high-quality, ergonomically optimized solutions for support arms and holding systems of all kinds for medical technology as well as for industry and automation technology.

We are a subsidiary of United MedTec Holding (UMT), which is part of GESCO Group - a listed investment company specializing in “hidden champions” in the industrial SME sector.

We strive for perfection in all areas. That is why we gear our product developments to the needs of our customers and anticipate current market developments. In this way, improvements are continuously incorporated into our products. Our quality management according to DIN EN ISO 9001 and DIN EN ISO 13485 is an important part of our continuous development.

AMTRION
PART OF THE GESCO GROUP

in TRI Dimensions

AMTRION

Advanced Movement

in PerfectiON








AMTRION
PART OF THE **GESCO** GROUP



ÖSTERREICH / AUSTRIA
BELGIEN / BELGIUM
DEUTSCHLAND / GERMANY
FRANKREICH / FRANCE
ITALIEN / ITALY
NIEDERLANDE / NETHERLANDS
POLEN / POLAND
SCHWEIZ / SWITZERLAND
TSCHECHISCHE REPUBLIK / CZECH REPUBLIC
USA / USA

GLOBAL

Erfahrene Partner beraten Sie bei der Auswahl der Komponenten unserer Tragarm- und Liftsysteme. Auch wenn Ihr Land noch nicht in der Liste aufgeführt ist, in der Sie unsere Partner vor Ort beraten, müssen Sie nicht auf die Qualitätsprodukte von AMTRION verzichten.
Alle Kontaktdaten finden Sie unter amtrion.com oder auf der letzten Seite dieses Katalogs.

Experienced partners will advise you in selecting the appropriate components of our suspension arm and lift systems. Even if your country is not yet listed, you do not have to forego the quality products of AMTRION.

You will find all contacts at amtrion.com or on the last page of this catalogue.

LIFTSYSTEME AUSWAHLKRITERIEN
LIFT SYSTEMS SELECTION CRITERIA

Produktbild *Product picture*	HMA I-Lift *HMA I-Lift*	Traglast kg *Loading weight kg*	Kabeldurchlass mm *Cable duct mm*	Systemlänge mm *System length mm*	Hub mm *Stroke mm*	Erweiterbar mit Tragarm *Extendable suspension system*	Seite *Page*
	**20**	34	–	360	280	HMA I-020	16
		33	–	400	320	HMA I-020	
		20,5	–	580	500	HMA I-020	
		13	–	750	670	HMA I-020	
	**25**	31	25 x 19	500	420	HMA I-040 HMA I-080	18
		22	25 x 19	650	620	HMA I-040 HMA I-080	
		21	25 x 19	800	820	HMA I-040 HMA I-080	
		18	25 x 19	950	1.000	HMA I-040 HMA I-080	
	**25-S**	31/22	25 x 19	500 & 650	210/310	HMA I-040	18
		21/18	25 x 19	800 & 950	410/500	HMA I-040	18
	**65-S**	65	45 x 30	635	500	HMA I-080 / I-130 I-225 / I-400	20
	**65-L**	65	45 x 30	895	900	HMA I-080 / I-130 I-225 / I-400	20

TRAGARMSYSTEME AUSWAHLKRITERIEN
SUSPENSION SYSTEM SELECTION CRITERIA

Produktbild *Product picture*	HMA *HMA*	Traglast kg *Loading weight kg*	Kabeldurchlass mm *Cable duct mm*	Max. Auslegelänge *Max. extension arm length*	Erweiterbar mit Liftsystem *Extendable with Lift system*	Seite *Page*
	**I-040**	40	25 x 19	–	Lift 25 Lift 65	26
	**I-080**	80	55 x 43	1 m	Lift 25 Lift 65	28
		40	55 x 43	2 m	Lift 25 Lift 65	
	**IC-060**	60	45 x 45	2 m	in Vorbereitung *in preparation*	30
	**I-130**	130	70 x 50	1 m	Lift 65	32
		50	70 x 50	2,5 m	Lift 65	
	**I-225**	225	69 x 80	1 m	Lift 65	34
		50	69 x 80	3 m	Lift 65	
	**I-400**	400	ø 75	1 m	Lift 65	36
		75	ø 75	4 m	Lift 65	

GEHÄUSE AUSWAHLKRITERIEN
CONTROL BOX SELECTION CRITERIA

Produktbild *Product picture*	Modell *Type*	Max. Breite mm *Max. width mm*	Max. Höhe mm *Max. height mm*	Max. Tiefe mm *Max. depth mm*	Seite *Page*
	**PLG**	600	700	340	40
	**PLG Twin**	541	916	210	42

Alle Angaben ohne Gewähr / All data subject to change



LIFTSYSTEME
LIFT SYSTEMS

Egal, welche Anforderungen Sie mit dem Einsatz von höhenverstellbaren Tragarmen verbinden: Die Liftsysteme von AMTRION stellen sich jeder Herausforderung. Mit innenliegender Kabelführung und stufenloser Höhenverstellung, für Bildschirme oder Industrie-PCs, Steuergehäuse an Maschinen und Anlagen, stets finden Sie bei unseren Produkten beste Verarbeitung, intelligente Konzepte und höchste Zuverlässigkeit.

No matter what your requirements are when using height adjustable suspension systems: AMTRION´s lift systems meet every challenge. With internal cable routing and continuous height adjustment, for monitors or industrial pcs, control housings on machines and systems, you will always find the best workmanship, intelligent concepts and maximum reliability in our products.



LIFT MONTAGEMÖGLICHKEITEN
LIFT MOUNTING OPTIONS

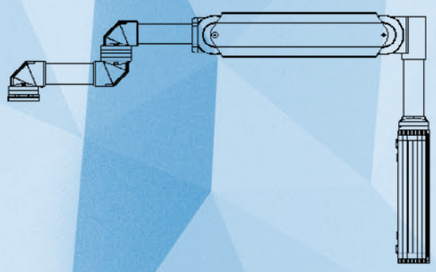

SYSTEMANSCHLUSS UNTEN
BOTTOM SYSTEM CONNECTION

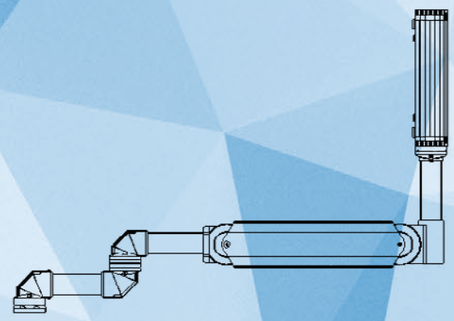

SYSTEMANSCHLUSS OBEN
SYSTEM CONNECTION DESK

LIFT HUB UND SCHWENKWINKEL
LIFT STROKE AND SWIVEL ANGLE

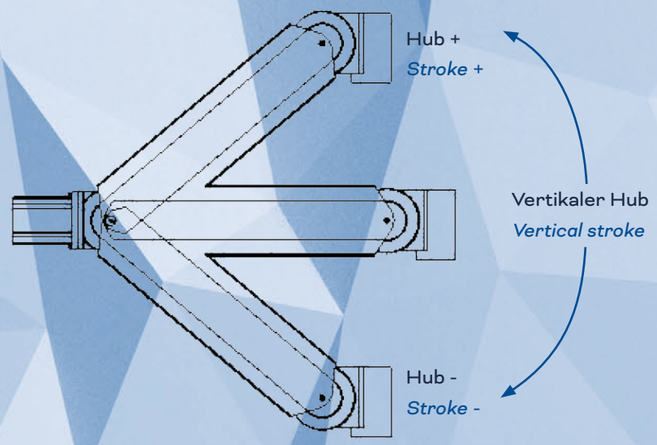

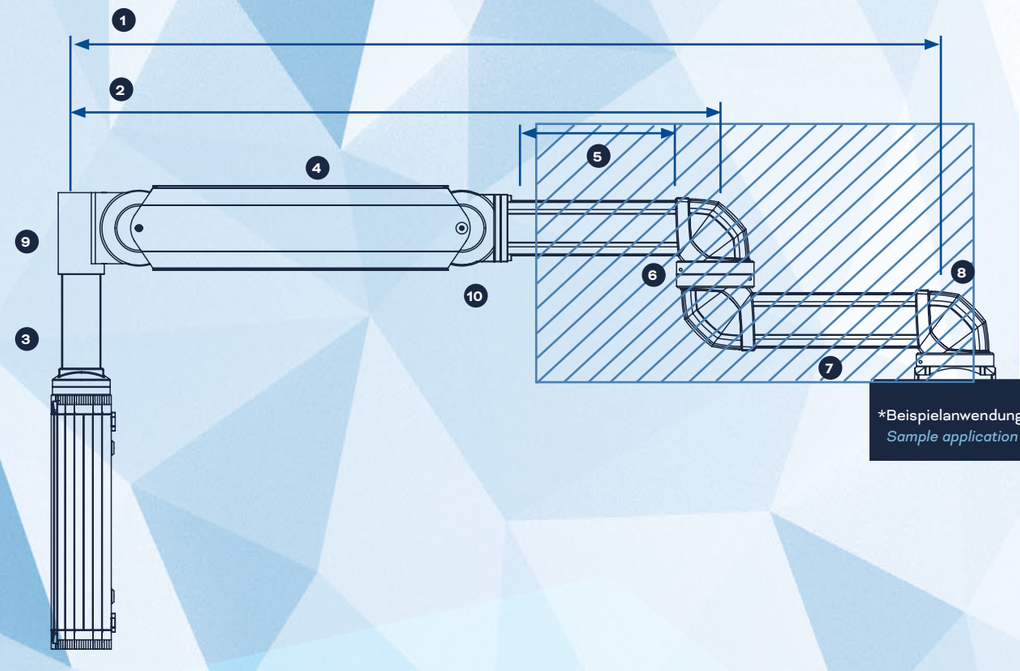

*Beispielanwendung
Sample application



1. Max. Systemlänge / *Max. system length*
2. Sytemlänge / *System length*
3. Vertikalrohr / *Vertical tube*
4. Liftsystem / *Lift system*
5. Liftanschlussrohr / *Lift connection Tube*
6. Zwischengelenk / *Intermediate joint*
7. Profilrohr / *Tube*
8. Aufsatzgelenk / *Set up joint*
9. Kopflager / *Head joint*
10. Fußlager / *Foot joint*

HMA I-LIFT 20

Stufenlos höhenverstellbarer Tragarm für individuellste Anforderungen
Variable height adjustable suspension arm for the most individual requirements

Das Modulsystem mit seinen vielfältigen Bausteinen vom System-Ausleger bis zum Adapter ermöglicht grenzenlose Vielfalt im Aufbau und in der Anpassung an Arbeitsabläufe und Umgebung
With its diverse modules, from system extension arms to adaptors, the module system enables unlimited options in the setup adaptation to the workflows and surroundings

- Parallel geführte Lastaufhängung am Kopflager
  Restraint-guided load suspension at head joint
- Umfangreiches Zubehör
  Extensive accessories
- Standardfarbe: Standardfarbe RAL 7035 (Lichtgrau), Sonderfarben auf Anfrage, Bild: Designbeispiel
  Standard color: Cover RAL 7035 (light grey), Special colors on request, Image: Design example



HMA I-Lift 20
Dreh- / Neiglager
Swivel / Tilt joint

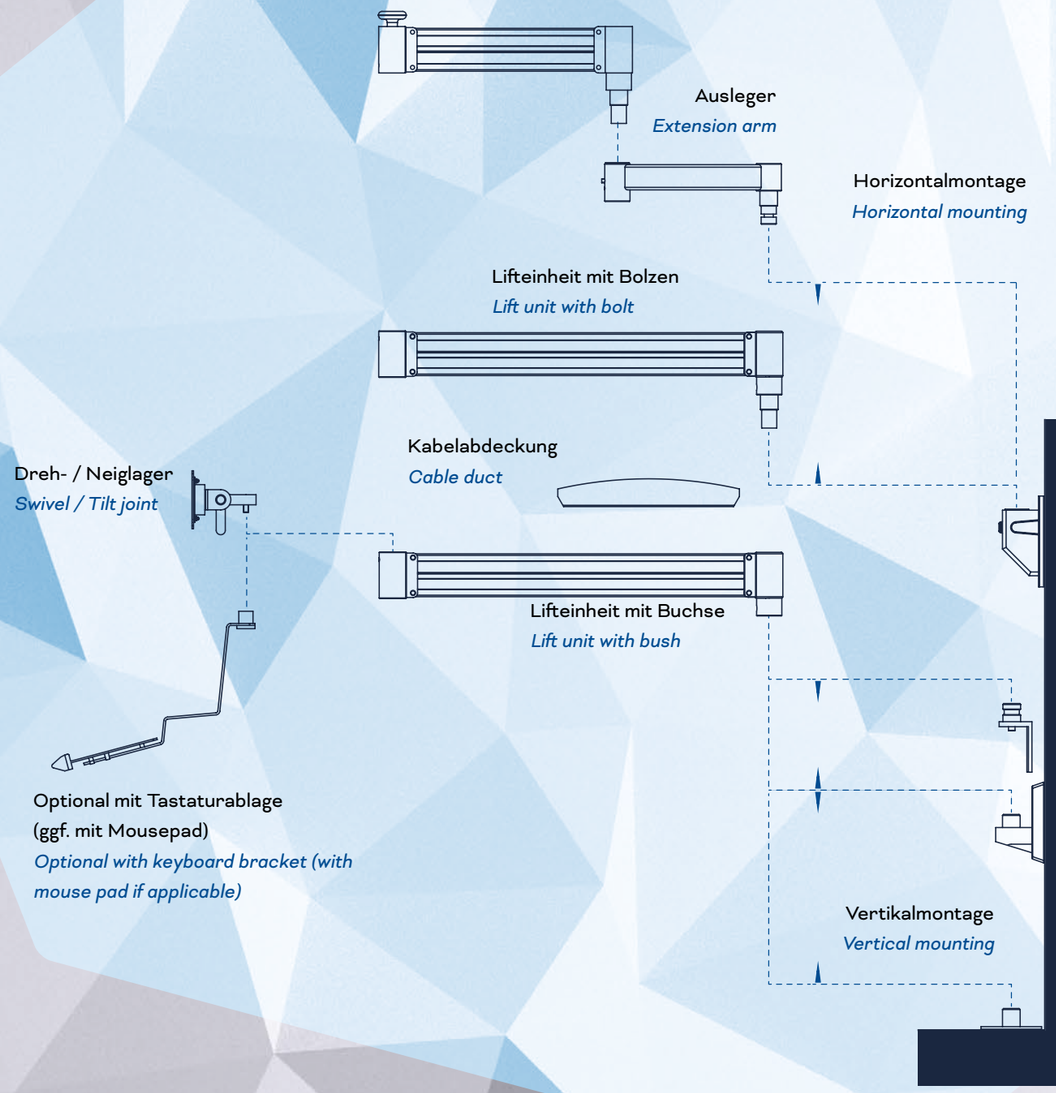

Modell / *Model*	**HMA I-Lift 20**			
Traglastbereich / *Loading capacity*	6,5 - 34 kg	4,5 - 33 kg	3 - 20,5 kg	1.5 - 13 kg
Systemlänge Federarm / *System length lift*	360 mm	400 mm	580 mm	750 mm
Vertikaler Hub / *Height of stroke*	280 mm	320 mm	500 mm	670 mm
Kabelmanagement / *Cable management* (Option)	In außenliegendem Kabelkanal / *In external cable duct*			
Eigengewicht / *Dead weight*	3.6 kg	4 kg	5.8 kg	7.5 kg
SYSTEMZUBEHÖR / *SYSTEM ACCESSORIES*				
System-Ausleger / *System extension arm*	300 mm			

HMA I-LIFT 25

Stufenlos höhenverstellbarer Tragarm mit innenliegender Kabelführung
Variable height adjustable suspension arm with inner cable routing

- Vertikaler Schwenkwinkel +/- 40° mit stufenlos einstellbarer Hubbegrenzung bis auf +/- 0°
  Vertical swivel angle +/- 40° with continuously variable stroke limiter to +/- 0°
- Automatische Blockierung der Vertikalbewegung in jeder Position über den gesamten Hub (Option)
  Automatic blocking of the vertical stroke in each position over the entire stroke (option)
- Von außen in 30° Schritten einstellbare Drehbereichsbegrenzung des horizontalen Schwenkwinkels
  Rotation limiter for the horizontal swivel range adjustable from outside in increments of 30°
- Innenliegende Kabelführung auch mit DVI Stecker
  Internal cable ducting with DVI plug
- Kopflager mit Aufnahme für 48 mm Rundrohr
  Head joint with adapter for 48 mm circular Tube
- Fuß- und Kopflagermontage nach oben und unten möglich
  Base and head joint can be mounted to face upwards and downwards
- Parallelgeführte Lastaufhängung am Kopflager
  Restraint-guided load suspension at head joint
- Standardfarbe: Verkleidung RAL 7035 (Lichtgrau), Kopf- und Fußlager RAL 7016 (Anthrazitgrau), Sonderfarben auf Anfrage
  Standard color: Cover RAL 7035 (light grey), Head and foot joint RAL 7016 (anthracite grey), Special colors on request



KOMBINATION MIT HMA I-080
COMBINATION WITH HMA I-080

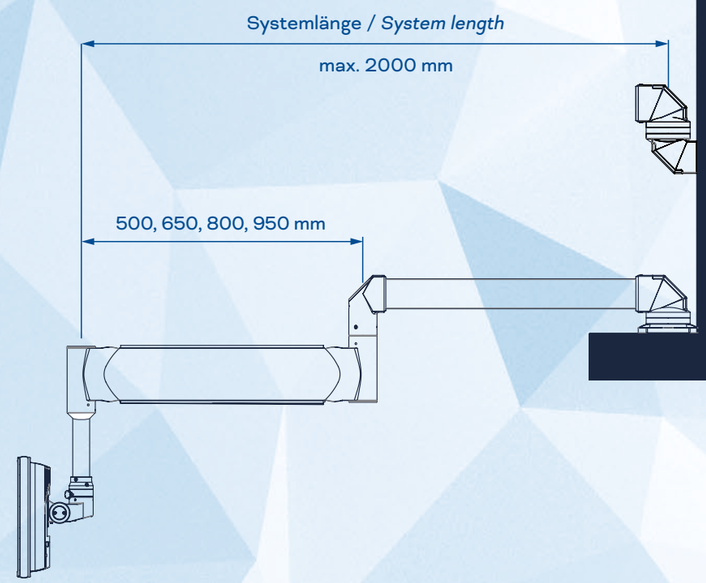

Modell / *Model*	**HMA I-Lift 25**			
Traglastbereich / *Loading capacity*	1,5 - 31 kg	1,5 - 22 kg	1,5 - 21 kg	1,5 - 17,8 kg
Systemlänge Federarm / *System length lift*	500 mm	650 mm	800 mm	950 mm
Vertikaler Hub / *Height of stroke*	420 mm	620 mm	820 mm	1.000 mm
Max. Kabeldurchlass / *Max. cable duct*	25 x 19 mm			
Eigengewicht / *Dead weight*	10,9 kg	12,1 kg	13,3 kg	14,6 kg
OPTIONEN / *OPTIONS*				
Hubblockierung / *Stroke jam*	N/A	✓		

HMA I-Lift 25
HMA I-080

HMA I-LIFT 65

Der höhenverstellbare Industrietragarm von 5 – 65 kg
The height adjustable industrial suspension arm from 5 - 65 kg

- Vertikaler Schwenkwinkel +/- 40° mit stufenlos einstellbarer Hubbegrenzung bis auf +/- 0°
  Vertical swivel angle +/- 40° with continuously variable stroke limiter to +/- 0°
- Parallel geführte Lastaufhängung am Kopflager
  Restraint-guided load suspension at head joint
- Feinjustage innerhalb des Traglastbereichs stufenlos
  Fine adjustment within the load capacity range continously
- Integrierte Bremse
  Integrated brake
- Automatische Blockierung der Vertikalbewegung in jeder Position über den gesamten Hub (Option)
  Automatic blocking of the vertical movement in each position over the entire stroke (option)
- Innenliegende Kabelführung
  Internal cable ducting
- Standardfarbe: Verkleidung RAL 7035 (Lichtgrau), Kopf und Fußlager RAL 7016 (Anthrazitgrau), Sonderfarben auf Anfrage
  Standard color: Cover RAL 7035 (light grey), Head and foot joint RAL 7016 (anthracite grey), Special colors on request



KOMBINATION MIT I-130
COMBINATION WITH I-130

KOMBINATION MIT I-225
COMBINATION WITH I-225

Modell / *Model*	**HMA I-Lift 65**	
Traglastbereich / *Loading capacity*	5 – 65 kg	
Liftlänge / *Lift length*	635 mm (S)	895 mm (L)
Vertikaler Hub / *Height of stroke*	500 mm	900 mm
Max. Kabeldurchlass / *Max. cable duct*	45 x 30 mm	45 x 30 mm
Eigengewicht / *Dead weight*	18 kg	20 kg
Schnittstellen (Kopflager) / *Interfaces head joint*	I-080 Profilrohr	
OPTIONEN / *OPTIONS*		
Hubblockierung / *Stroke jam*	✓	

HMA I-130
HMA I-Lift 65
HMA I-080

HMA I-130
HMA I-130 Winkel; HMA I-130 Wandgelenk horizontal /
HMA I-130 Angle; HMA I-130 Wall joint horizontal
HMA I-130 Kupplung / *HMA I-130 Coupling*

AMTRION
PART OF THE **GESCO** GROUP



TRAGARM SYSTEME
SUSPENSION SYSTEMS

Nicht nur Schwerlast-Fähigkeit und große Reichweite, sondern auch hohe Flexibilität in der Konfiguration gehören zu den häufigsten Anforderungen beim Tragarm-Einsatz. Gerade hier liegen die Stärken von AMTRION. Durch eine besonders große Komponenten- und Zubehörvielfalt sowie die Kombination mit HMA I-Liftsystemen liefern unsere Tragarmsysteme zahlreiche Freiheitsgrade. So wird die ergonomische Anpassung an den Einsatzort enorm erleichtert und der optimale Nutzen erzielt.

Not only heavy load capacities and broad ranges, but a high degree of flexibility in the configuration is also included in the most common requirements for the use of suspension systems. It is exactly here where you will find the strengths of AMTRION´s products. Our suspension systems provide numerous degrees of freedom thanks to a wide variety of accessories and components and the combination with HMA I-Lift systems. This makes an ergonomic adaptation to the application site much easier, while enabling maximum utility.



7.1
Decken-Montage
Ceiling mounting

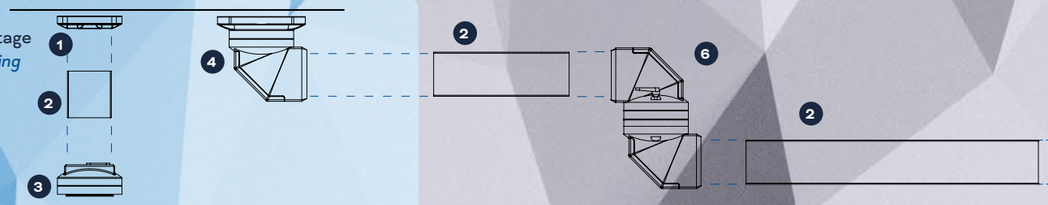

7.2
Wand-Montage
Wall mounting

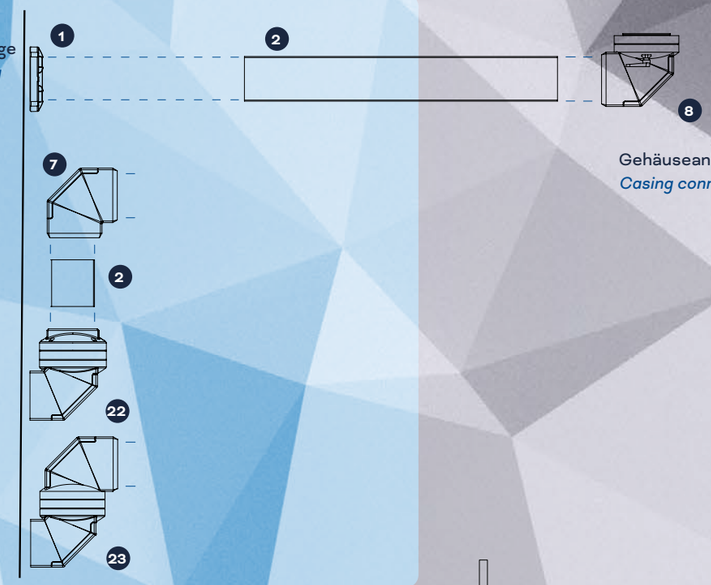

Gehäuseanbindung
Casing connection

7.3
Aufsatz-Montage
Top mounting

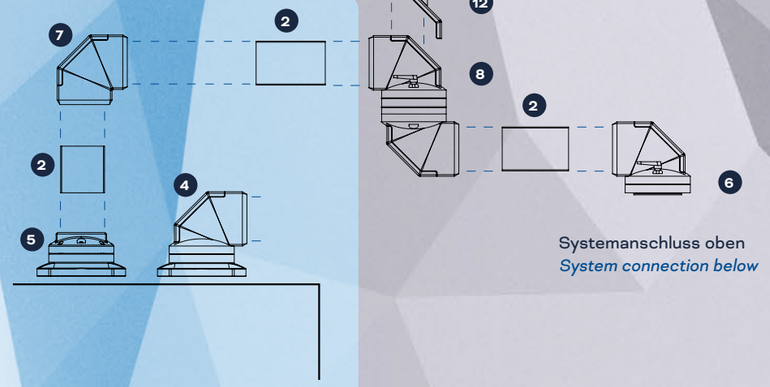

Systemanschluss oben
System connection below

Anbindung
Attachment

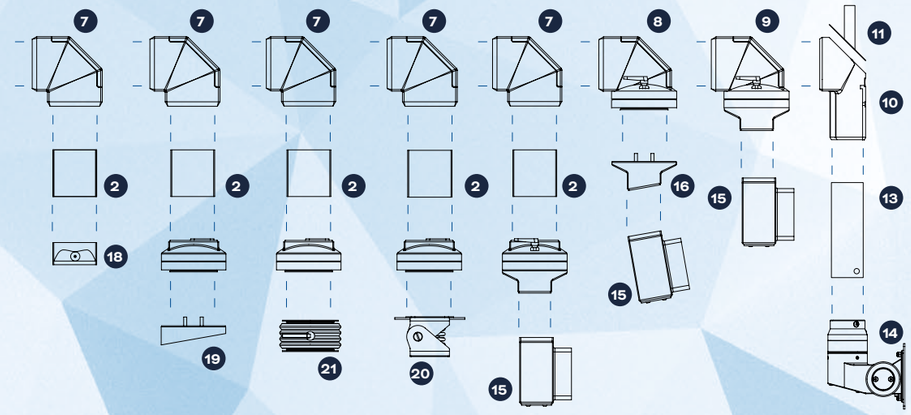

7.4
Boden-Montage
Stand mounting

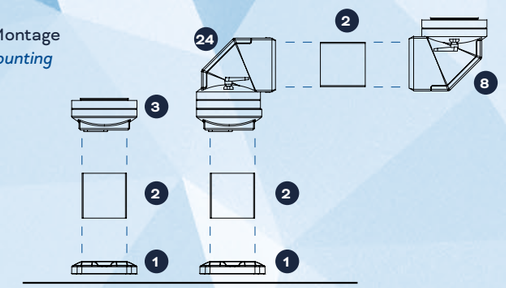

1. Standfuß / Wandflansch / *Base joint / Wall flange*
2. Profilrohr / *Tube*
3. Kupplung / *Coupling*
4. Aufsatzgelenk / *Set up joint*
5. Aufsatzgelenk vertikal / *Vertical set up joint*
6. Zwischengelenk / *Intermediate joint*
7. Winkel / *Angle*
8. Winkelkupplung / *Angle coupling*
9. Winkelkupplung SF / *Angle coupling sf*
10. Winkeladapter 48 / *Angle adaptor 48*
11. Leuchtenadapter 48 / *Light adaptor 48*
12. Leuchtenadapter / *Light adaptor*
13. Rundrohr 48 / *Circular tube 48*
14. Dreh-Neig-Kupplung / *Swivel tilt coupling*
15. Gehäuseadapter Vesa / *Adaptor for VESA*
16. Neigungsadapter SF / *Inclination adaptor small flange*
17. Kupplung SF / *Coupling sf*
18. Kompaktkupplung SF / *Compact coupling sf*
19. Neigungsadapter / *Inclination adaptor*
20. Neigungsadapter – gerastet / *Inclination adaptor snapped*
21. Neigungsadapter einstellbar *Inclination adaptor adjustable*
22. Wandgelenk vertikal / *Vertical wall joint*
23. Wandgelenk / *Wall joint*
24. Drehwinkel / *Swivel angle*

HMA I-040

Vertikales Tragarmsystem für 48mm Rundrohr
Modular suspension system for 48 mm round tube

- Vielseitiges Modulsystem für die Decken- und Tischmontage.
  Versatile modular system for ceiling and table mounting.
- Erhältlich als Ergänzungsmodul für den Lift 25 und Lift 65 sowie den Tragarm HMA I-080.
  Available as a supplementary module for the Lift 25 and Lift 65 as well as the suspension arm HMA I-080.
- Umfangreiches Zubehör
  Extensive accessories
- Standardfarbe: Komponenten RAL 7016 (Anthrazitgrau), Profilrohr RAL 7035 (Lichtgrau), Sonderfarben auf Anfrage
  Standard color: Components RAL 7016 (anthracite grey),Tube RAL 7035 (light grey), Special colors on request





Adapter Lift 65



Winkeladpater / *Angle adapter*



Standfuß / Stand



Dreh-/ Neigkupplung VESA 100 / *Rotary / tilt coupling VESA 100*

HMA I-040
HMA I-040 Standfuß / HMA I-040 stand
HMA I-040 Dreh-/Neigkupplung VESA 100 / HMA I-040 Rotary / tilt coupling VESA 100

Modell / *Model*	**HMA I-040**
Max. Traglast / *Loading weight*	40 kg
Schutzart / *Protection class*	IP 54 DIN EN 60529
Max. Systemhöhe / *Max. system height*	1.000 mm
Max. Kabeldurchlass / *Max. cable duct*	25 x 19 mm

HMA I-080

Modulares Tragarmsystem für den mittleren Traglastbereich
Modular suspension system for medium loading capacity

- Profilrohr 85 x 62 mm
  Tube 85 x 62 mm
- Systemlänge bis zu 2.000 mm
  System length up to 2,000 mm
- Von außen in Schritten einstellbare Drehbereichsbegrenzung des horizontalen Schwenkwinkels
  Rotation limiter of the horizontal swivel angle adjustable from outside in increments
- Lastabhängige Neigungsverstellung
  Load-dependent inclination adjustment
- Hohe Belastbarkeit auch mit Zwischengelenk
  High loading capacity even with intermediate joint
- Gelenke auch mit Wälzlager erhältlich (Option)
  Joints also available with roller bearing (option)
- Umfangreiches Zubehör
  Extensive accessories
- Standardfarbe: Komponenten RAL 7016 (Anthrazitgrau), Profilrohr RAL 7035 (Lichtgrau), Sonderfarben auf Anfrage
  Standard color: Components RAL 7016 (anthracite grey), Tube RAL 7035 (light grey), Special colors on request



HMA I-080
PLG Gehäuse / PLG control box
Wandmontage / Wall mounted

BEISPIELKONFIGURATION
SAMPLE CONFIGURATION

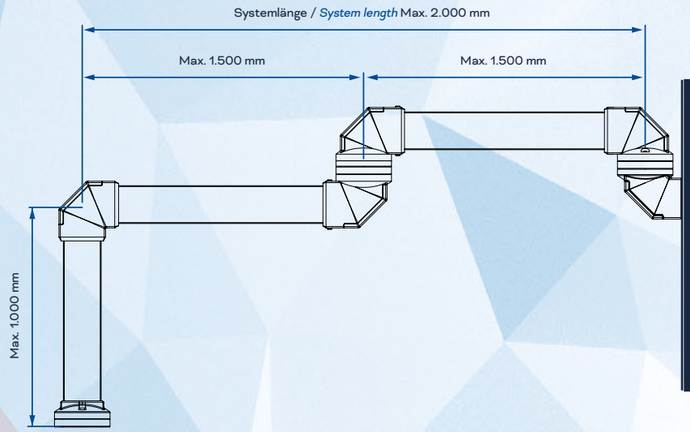

BELASTBARKEIT
LOADING CAPACITY

Modell / *Model*	**HMA I-080**
Max. Traglast / *Loading weight*	80 kg
Schutzart / *Protection class*	IP 54 DIN EN 60529
Max. Systemlänge / *Max. system length*	2.000 mm
Max. Kabeldurchlass / *Max. cable duct*	55 x 43 mm

HMA IC-060

Modulares Edelstahl-Tragarmsystem für den mittleren Traglastbereich - speziell für Pharma-, Lebensmittel- sowie die chemische Industrie.
Modular stainless steel suspension system for medium loading capacity - especially for pharmaceutical, food an chemical industries.

- Werkstoff 1.4301
  Material: 1.4301
- Systemlänge bis zu 2.000 mm
  System length up to 2,000 mm
- Großzügiger Kabeldurchlass 45 x 45 mm
  Generous cable aperture 45 x 45 mm
- Von außen in Schritten einstellbare Drehbereichs-begrenzung des horizontalen Schwenkwinkels
  Rotation limiter of the horizontal swivel angle adjustable from outside in increments
- Hohe Belastbarkeit auch mit Zwischengelenk
  High loading capacity even with intermediate joint
- Umfangreiches Zubehör
  Extensive accessories
- Oberflächenausführungen:
  geschliffen K320 oder gebürstet
  Surface finishes: grinded K320 or brushed

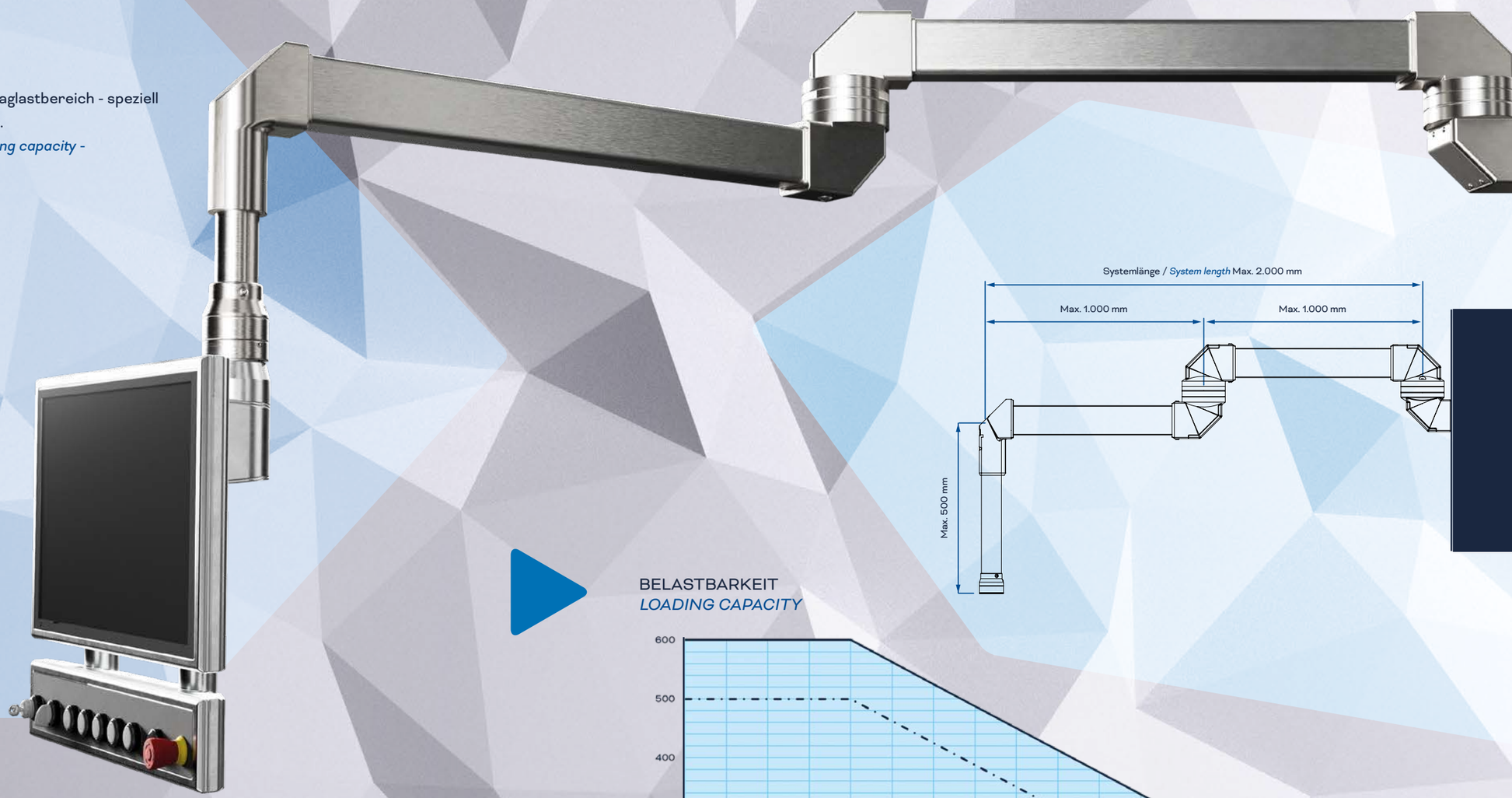

HMA IC-060
Panel PC
Wandmontage / Wall mounted

BEISPIELKONFIGURATION
SAMPLE CONFIGURATION

BELASTBARKEIT
LOADING CAPACITY

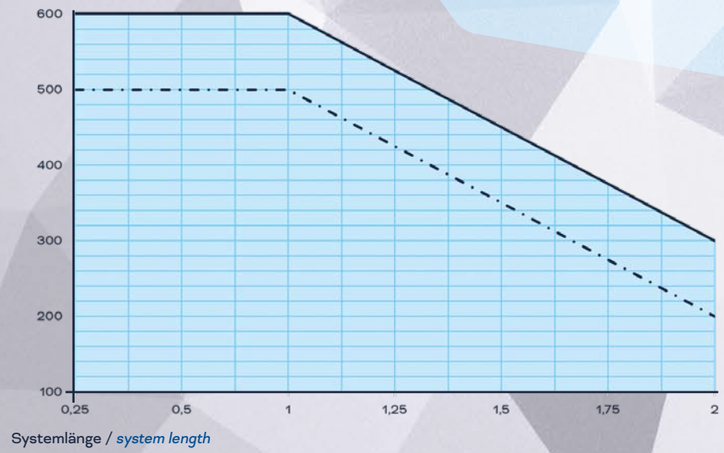

Modell / *Model*	**HMA IC-060**
Max. Traglast / *Loading weight*	60 kg
Schutzart / *Protection class*	IP 54 DIN EN 60529
Max. Systemlänge / *Max. system length*	2.000 mm
Max. Kabeldurchlass / *Max. cable duct*	45 x 45 mm

HMA I-130

Tragarmsystem aus Aluminium-Strangpressprofil mit großer Anbindungsflexibilität
Suspension system made from extruded aluminium profile, with a high degree of flexibility in configuration

- Profilrohr 120 x 75 mm
  Tube 120 x 75 mm
- Systemlänge bis zu 2.500 mm
  System length up to 2,500 mm
- Von außen in Schritten einstellbare Drehbereichsbegrenzung des horizontalen Schwenkwinkels
  Rotation limiter of the horizontal swivel angle adjustable from outside in increments
- Hohe Belastbarkeit auch mit Zwischengelenk
  High loading capacity even with intermediate joint
- Lastabhängige Neigungsverstellung
  Load-dependent inclination adjustment
- Umfangreiches Zubehör
  Extensive accessories
- Standardfarbe: Komponenten RAL 7016 (Anthrazitgrau), Profilrohr RAL 7035 (Lichtgrau), Sonderfarben auf Anfrage
  Standard color: Components RAL 7016 (anthracite grey), Tube RAL 7035 (light grey), Special colors on request



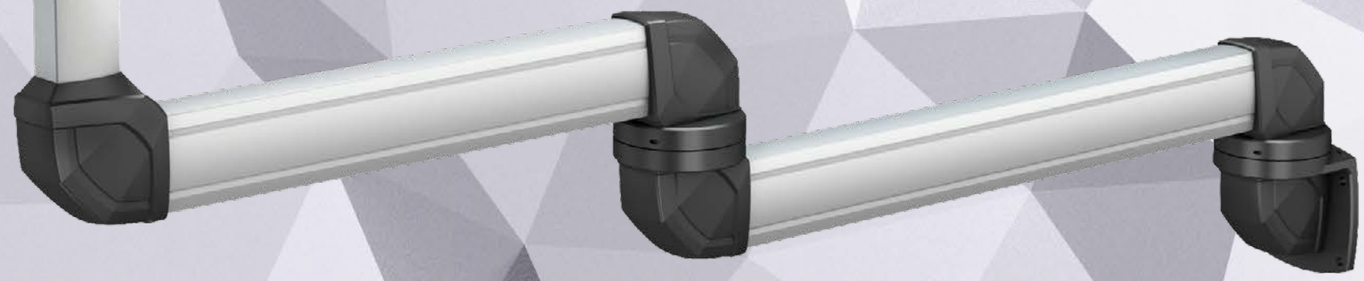

HMA I-130
PLG Gehäuse / PLG control box
Wandmontage / Wall mounting

BEISPIELKONFIGURATION
SAMPLE CONFIGURATION

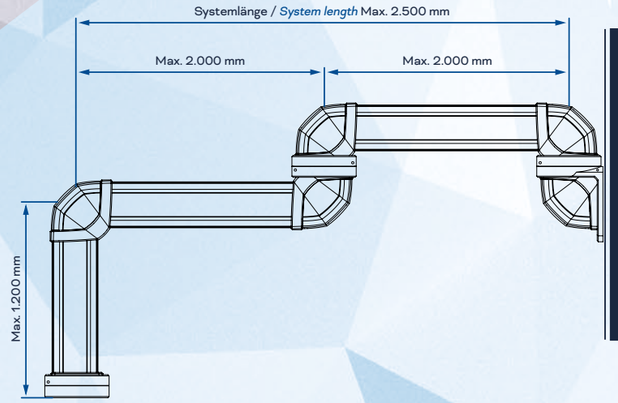

BELASTBARKEIT
LOADING CAPACITY

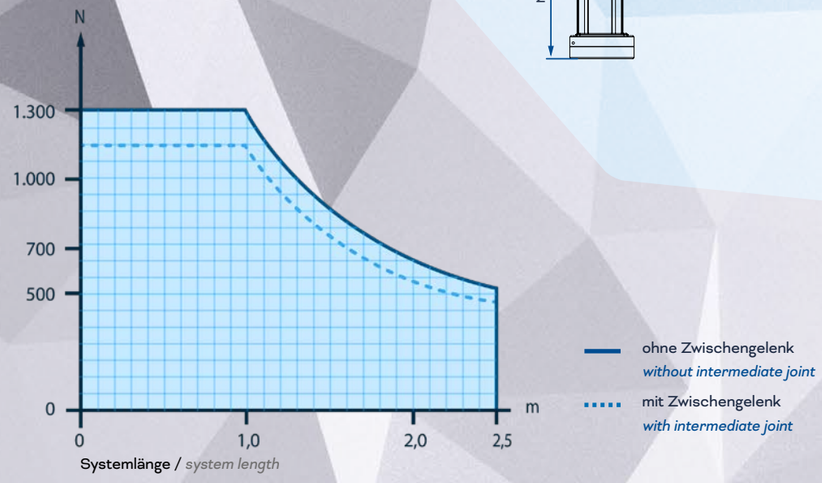

Modell / *Model*	**HMA I-130**
Max. Traglast / *Max. Loading weight*	130 kg
Schutzart / *Protection class*	IP 54 DIN EN 60529
Max. Systemlänge / *Max. system length*	2.500 mm
Max. Kabeldurchlass / *Max. cable duct*	70 x 50 mm

HMA I-225

Tragarmsystem aus Stahlprofilrohren mit großer Anwendungsflexibilität
Suspension system made from steel Tubes with high application flexibility

- Systemlänge bis zu 3.000 mm
  System length up to 3,000 mm
- Profilrohr 120 x 100 mm
  Tube 120 x 100 mm
- Hohe Stabilität gegen Biegung und Torsion durch die Verwendung von geschlossenen Stahlprofilen
  High stability against flexing and torsion due to the use of closed steel profiles
- Von außen in 30° Schritten einstellbare Drehbereichsbegrenzung des horizontalen Schwenkwinkels (Optional).
  Rotation limiter of the horizontal swivel angle adjustable from outside in 30° increments (options).
- Lastabhängige Neigungsverstellung
  Load-dependent inclination adjustment
- Umfangreiches Zubehör
  Extensive accessories
- Standardfarbe: Standardfarbe RAL 7035 (Lichtgrau), Sonderfarben auf Anfrage, Bild: Designbeispiel
  Standard color: Cover RAL 7035 (light grey), Special colors on request, Image: Design example



HMA I-225
PLG Gehäuse
PLG control box

BEISPIELKONFIGURATION
SAMPLE CONFIGURATION

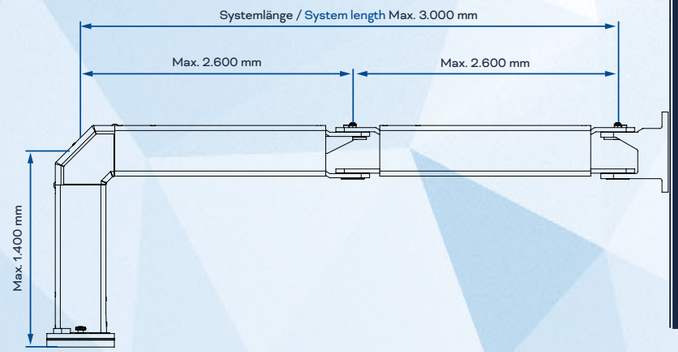

BELASTBARKEIT
LOADING CAPACITY

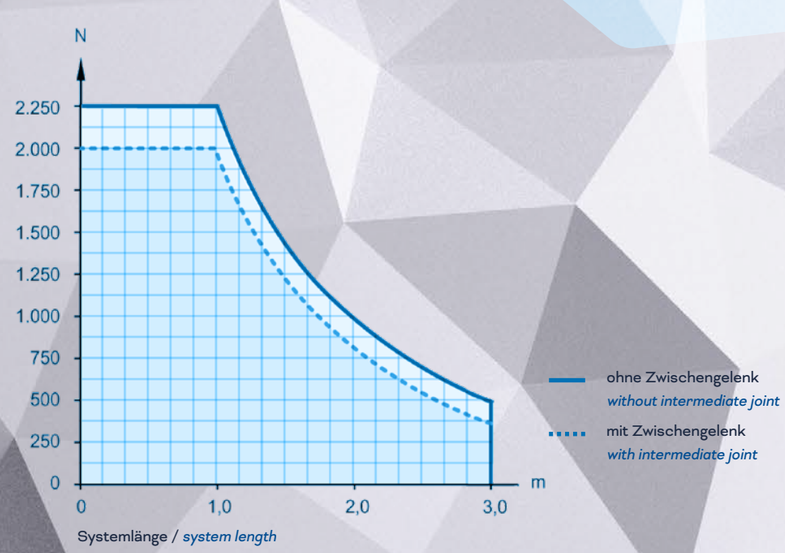

Modell / *Model*	**HMA I-225**
Max. Traglast / *Max. Loading weight*	225 kg
Max. Systemlänge / *Max. system length*	3.000 mm
Max. Kabeldurchlass / *Max. cable duct*	69 x 80 mm

BEISPIELKONFIGURATION
SAMPLE CONFIGURATION

HMA I-400

Tragarmsystem aus Stahlprofilrohren mit hohem Traglastbereich
Suspension system made from steel tubes with high loading capacity

- Systemlänge bis zu 4.000 mm
  System length up to 4,000 mm
- Profilrohr 120 x 220 mm
  Tube 120 x 220 mm
- Hohe Stabilität gegen Biegung und Torsion durch geschlossenes Stahlprofil
  High stability against flexion and torsion thanks to closed steel profile
- Schwergängigkeit kunden- bzw. anwendungsspezifisch einstellbar
  Ease of movement adjustable according to customer or use
- Von außen in 30° Schritten einstellbare Drehbereichsbegrenzung des horizontalen Schwenkwinkels
  Rotation limiter of the horizontal swivel angle adjustable from outside in 30° increments
- Umfangreiches Zubehör
  Extensive accessories
- Standardfarbe: Standardfarbe RAL 7035 (Lichtgrau), Sonderfarben auf Anfrage, Bild: Designbeispiel
  Standard color: Cover RAL 7035 (light grey), Special colors on request, Image: Design example

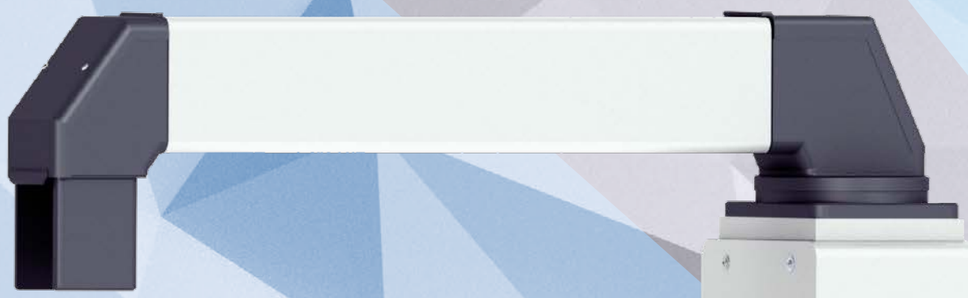

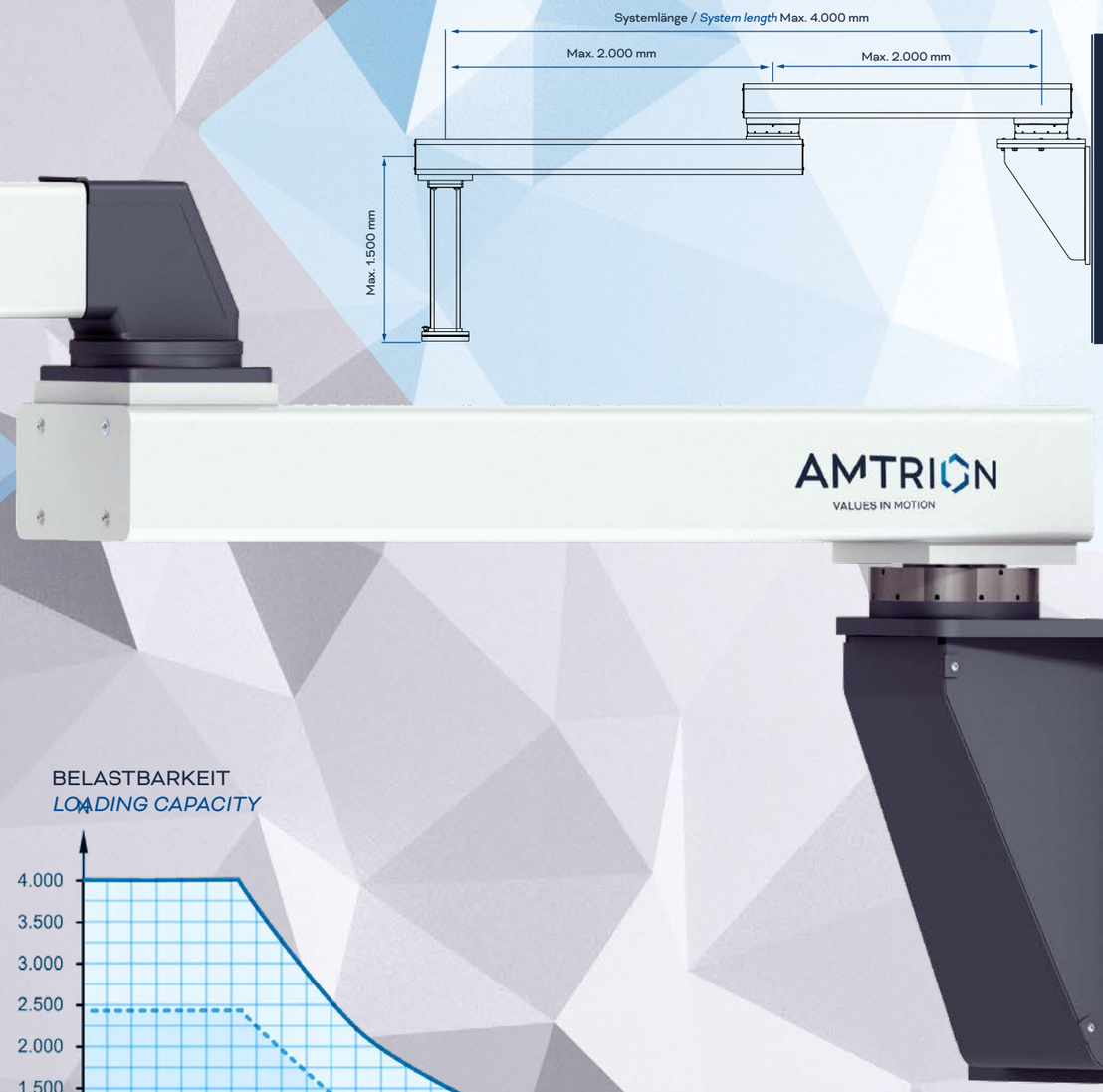

BELASTBARKEIT
LOADING CAPACITY

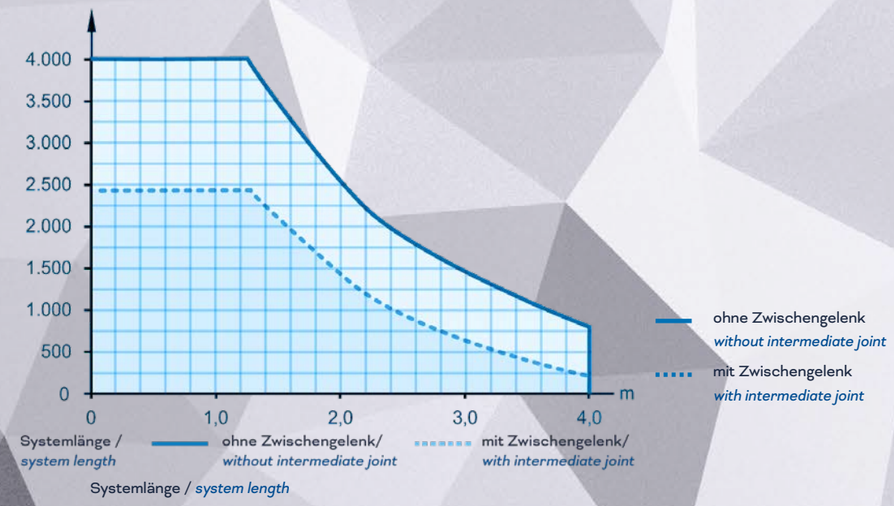

Modell / *Model*	HMA I-400
Max. Traglast / *Max. Loading weight*	400 kg
Schutzart / *Protection class*	IP 54 DIN EN 60529
Max. Systemlänge / *Max. system length*	4.000 mm
Max. Kabeldurchlass / *Max. cable duct*	ø 75 mm

HMA I-400 & HMA I-225
Zwischengelenk / Intermediate joint
Wandmontage / Wall mounting



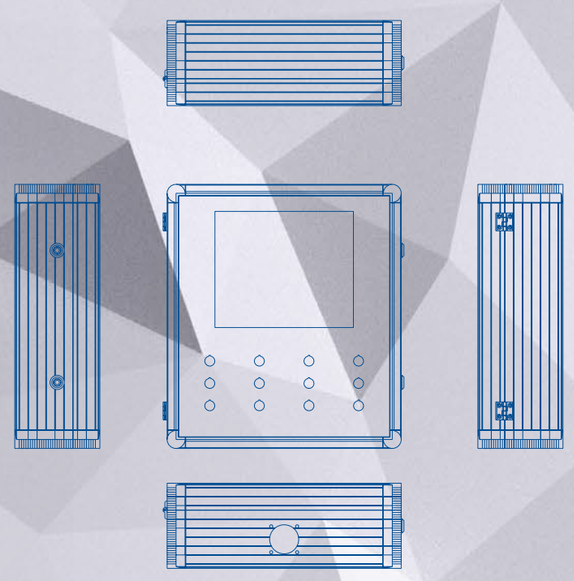

GEHÄUSE
CONTROL BOXES

Die jeweils fortschrittlichsten Kundenanforderungen setzen die Maßstäbe für unsere Produktlinien. Das gilt insbesondere auch für unsere Bediengehäuse / Steuergehäuse für den industriellen Einsatz. Auch hier finden Sie, wie bei allen AMTRION Produkten, eine große Produktvielfalt, umfangreiches Zubehör und viele Konfigurationsmöglichkeiten mit leistungsfähigen Materialien und bester Verarbeitung.

The advanced requirements of customers set the standards for our product lines. This is particularly true for our operator panels and control boxes in industrial applications. Again, as with the entire AMTRION portfolio, you can find a wide variety of products, extensive accessories and many configuration options with high-performance materials and excellent workmanship.



AMTRION PLG GEHÄUSE

Steuergehäuse aus Aluminium-Strangpressprofil
Control boxes made from extruded aluminium profile

- Variable Gehäuseabmessung in Breite und Höhe
  Variable control box dimensions in width and height
- Gehäusetiefen 60, 90, 130 und 210 mm
  Housing depths 60, 90, 130 and 210 mm
- Ideale Kombinationsmöglichkeiten mit Produkten aus dem AMTRION Tragarm- und Liftsystem-Programm für fast jeden Anwendungsfall
  Ideal combination options with products from the AMTRION suspension and lift system programme for almost any application
- Zertifiziert nach UL 50
  Certified in accordance with UL 50
- Umfangreiches Zubehör
  Extensive accessories
- Standardfarbe: Profile Aluminium hell eloxiert, Eckstücke RAL 7016 (Anthrazitgrau), Sonderfarben auf Anfrage
  Standard color: Aluminium profiles anodized in light color, corners RAL 7016 (anthracite grey), Special colors on request



BASIC

TOUCH

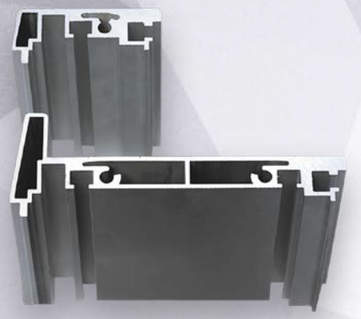

- **Profil Basic:** Profiltiefen von 60, 90, 130 und 210 mm.
  Basic Profile: Profile depths from 60, 90, 130 and 210 mm.
- **Profil Touch:** Profiltiefen von 60, 90, 130 und 210 mm. Erleichterte Handhabung durch Griffkragen.
  Touch Profile: Profile depths of 60, 90, 130 and 210 mm. Easier handling thanks to touch facilities.

PULTGEHÄUSE (OPTION)
WORK STATION (OPTION)

Das Bedienfeldgehäuse kann von 0° bis 136° abgewinkelt werden
The operator panel can be bent from 0° to 136°

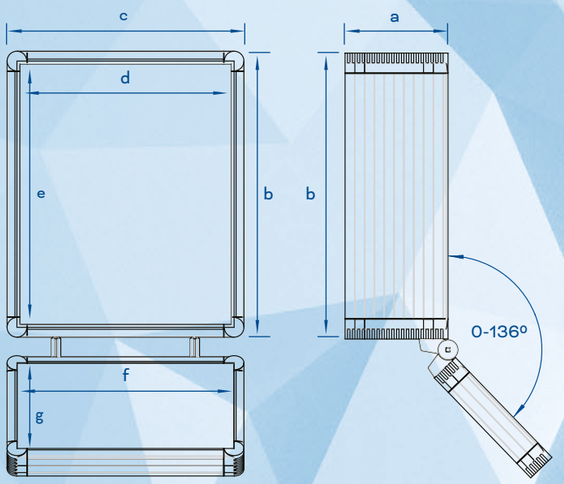

AMTRION PLG
HMA I-225

Modell / *Model*	**AMTRION PLG**
Material / *Material*	Aluminium-Strangpressprofil / *Extruded aluminium profile*
Schutzart / *Protection class*	IP 54 DIN EN 60529
Breite / *Width*	150 - 600 mm (c)
Höhe / *Height*	150 - 700 mm (b)
Tiefe / *Depth*	60 - 300 mm (a)
OPTIONEN / *OPTIONS*	
Pultversion / *Desk version*	✓
FRONTPLATTEN / *FRONT PLATES (MAX.)*	
Monitor Gehäuse / Monitor panel	659 mm (e) x 559 mm (d)
Bedienfeld Gehäuse / Operator panel	400 mm (g) x 559 mm (f)

AMTRION PLG TWIN GEHÄUSE

Steuergehäuse mit ergonomisch abgewinkeltem Bedienfeld aus Aluminium-Strangpressprofil
Control boxes with ergonomically angled operator panel made from extruded aluminium profile

- Flexible Gestaltung der Belegungsflächen in Pult- und Monitorsegment
  Flexible design of the installation areas in desk and monitor segments
- Einbautiefen: Monitorgehäuse 202 mm + Pult 122 mm oder Monitorgehäuse 122 mm + Pult 82 mm
  Installation depths: Monitor panel 202 mm + desk 122 mm or monitor panel 122 mm + desk 82 mm
- Verwendung des PLG-Zubehörprogramms möglich
  Compatible with PLG accessories
- Ideale Kombinationsmöglichkeiten mit Produkten aus dem AMTRION Tragarm und Liftsystem Programm für fast jeden Anwendungsfall
  Ideal combination options with products from the AMTRION suspension and lift system programme for almost any application
- Optimale Anordnung der Tastatur zum Monitor
  Optimal arrangement of keyboard and monitor
- Leichte Installation der Einbaukomponenten aufgrund durchgängiger Kabelwege
  Easy fitting of the installation components thanks to continuous cable routes
- Frontplatteneinbau von außen mittels Stehbolzen. Ebenso können diverse Steuerungen direkt eingebaut werden
  Front plates can be installed from the outside with a stay bolt. Likewise, diverse controls can be installed directly
- Umfangreiches Zubehör
  Extensive accessories
- Standardfarbe: Profile Aluminium hell eloxiert, Eckstücke RAL 7016 (Anthrazitgrau), Sonderfarben auf Anfrage
  Standard color: Aluminium profiles anodized in light color, corners RAL 7016 (anthracite grey), Special colors on request



BASIC

TOUCH

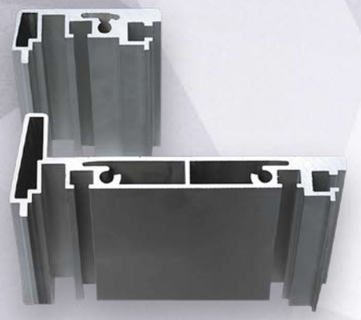

Profilkombinationen: 210 / 130 mm (a / d) Monitorgehäuse und 130 / 90 mm (a / d) Pult in Basic oder Touch (mit angeformten Griffkragen)
Profile combinations: 210 / 130 mm (a / d) monitor panel and 130 / 90 mm (a / d) desk in Basic or Touch (with moulded touch facilities)

DETAILS
DETAILS

Das Bedienfeld ist zur ergonomischen Bedienung um 20° aus der Waagerechten abgewinkelt
The control panel is for ergonomic operation angled 20° from the horizontal plane

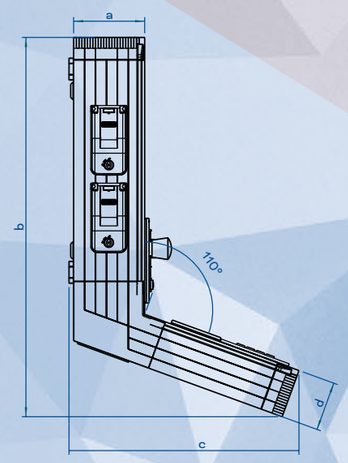

Modell / *Model*	**AMTRION PLG Twin**
Material / *Material*	Aluminium-Strangpressprofil / *Extruded aluminium profile*
Breite / *Width*	441 mm oder / *or* 524 mm oder / *or* 524 mm
Höhe / *Height*	350 - 916 mm (b)
Profiltiefe / *Profile depth*	210 mm (a), 90 mm (d) / 130 mm (d)
Gehäusetiefe / Case *depth*	384 - 540 mm (c)
FRONTPLATTEN / *FRONT PLATES (MAX.)*	
Monitor Gehäuse / Monitor panel	659 x 400 / 483 / 500
Bedienfeld Gehäuse / Operator panel	400 x 400 / 483 / 500

FAHRWAGEN HMA I-080
TROLLEY HMA I-080



Lieferumfang: Ohne Profilrohr (Max. 1.000 mm)
Scope of supply: Without tube (max. 1,000 mm)

Fahrwagen HMA I-080
HMA I-080

Fahrwagen zum flexiblen Positionieren von Steuergehäusen neben Maschinen und Anlagen
Trolley for flexible positioning of control boxes next to machines and systems

- Hohe Standfestigkeit / *High stability*
- Lenkrollen mit Feststellbremse / *Guide rolls with fastening brake*
- Variable Gehäuseanbindung mit vielfältigen Adaptermöglichkeiten. Kombinierbar mit den Komponenten aus der Tragarmbaureihe HMA I-080
  Variable casing connection with diverse adaptor options. Can be combined with the components from the suspension system series HMA I-080
- Neigbare Säulentraverse / *Inclining pillar cross member*
- Standardfarbe: Fahrwagen RAL 7035 (Lichtgrau), Seiten - und Zierelemente RAL 7016 (Anthrazitgrau), Sonderfarben auf Anfrage
  Standard color: Trolley RAL 7035 (light grey), side and decorative element RAL 7016 (anthracite grey), Special colors on request

Traverse für vertikal stehende Säule
Cross member for vertically standing pillar

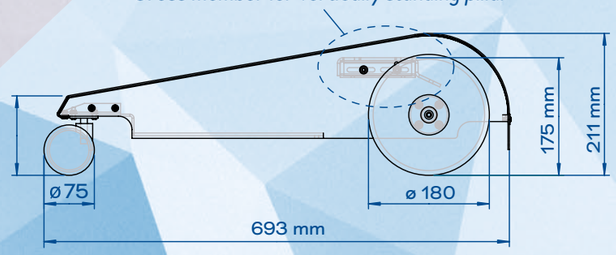

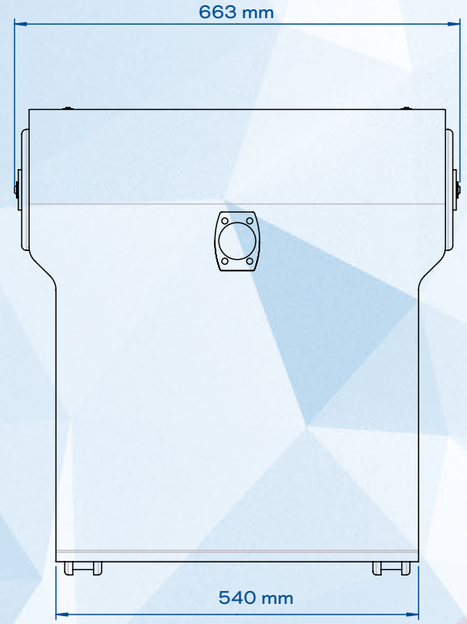

Traverse für im 10° Winkel stehende Säule
Cross member for column standing in 10° angle

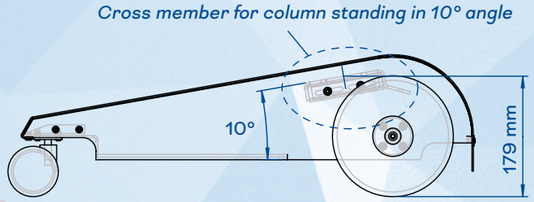

Modell / *Model*	**Fahrwagen HMA I-080** / *Trolley HMA I-080*
Breite / *Width*	663 mm
Höhe / *Height*	211 mm
Tiefe / *Depth*	693 mm
Max. Traglast / *Max. loading weight*	50 kg (55 Nm)
Max. Kabeldurchlass / *Max. cable duct*	ø 55 mm
Eigengewicht / *Dead weight*	37 kg
OPTIONEN / *OPTIONS*	
Zugentlastung / *Strain relief*	✓
Zusatz-Gewicht / *Additional weight*	14 kg (80 Nm)

AMTRION
PART OF THE GESCO GROUP

KONTAKT / CONTACT

DEUTSCHLAND / GERMANY
AMTRION GmbH
Zentrale
Sandtrift 1, 32457 Porta Westfalica
Telefon: +49 5731-7607-0
E-Mail: info@amtrion.com
Web: www.amtrion.com

amtrion.com

PARTNER

ÖSTERREICH / AUSTRIA
BGtech Metallbau GmbH
Betriebsstraße 13, 4213 Unterweitersdorf
Telefon: +43 7235-6555-9-0
Fax: +43 7235-6555-9-29
E-Mail: office@bgtech.at
Web: www.bgtech.at

BELGIEN / BELGIUM
LAUMANS Techniek België BV
Agropolis Park 101, 3640 Kinrooi
Telefon: +32 89-7020-96
E-Mail: sales@laumans.com
Web: www.laumans.com

FRANKREICH / FRANCE
Steute France SARL
31C, Chemin du Vieux Chêne, 38240 Meylan
Telefon: +33 4 85 87 00 01
Fax: +33 4 76 44 59 28
E-Mail: info-france@steute.com
Web: www.steute.fr

ITALIEN / ITALY
ZANARDO S.p.A.
Via Trevisani nel Mondo, 8
31058 Susegana (TV)
Telefon: +39 438-4504-123
Fax: +39 438-4504-26
E-Mail: info@zanardo.com
Web: www.zanardo.com

NIEDERLANDE / NETHERLANDS
Laumans Techniek BV
Fahrenheitstraat 12, 6003 DC Weert
Telefon: +31 495-521067
E-Mail: sales@Laumans.com
Web: www.laumanstechniek.nl

POLEN / POLAND
Elektrotech Sp.zo.o.
Ul. Bierutowska 57 - 59, (Budynek 3 / 164)
51-317 Wroclaw
Telefon: +48 71-3590911
Fax: +48 71-3590911
E-Mail: pardula@elektrotech.org.pl
Web: www.elektrotech.org.pl

SCHWEIZ / SWISS
Swibox AG
Werkstrasse 1, 8362 Balterswil
Telefon: +41 71-92952-42
Fax: +41 71-92952-49
E-Mail: balterswil@swibox.ch
Web: www.swibox.ch

Swibox AG
Industriestrasse 38, 3175 Flamatt
Telefon: +41 31-98520-50
Fax: +41 31-98520-59
E-Mail: flamatt@swibox.ch
Web: www.swibox.ch

TSCHECHISCHE REPUBLIK
CZECH REPUBLIC
MTS System s.r.o.
Sokolovská 133a, 586 02 Jihlava
Telefon: +42 567-210-133
E-Mail: kulhanek@mtsys.cz
Web: www.mtsys.cz

USA / USA
Haewa Corporation
3764 Peachtree Crest Drive
30097 Duluth, GA
Telefon: +1 770-921-3272
E-Mail: clemens.heinrici@haewa.com
Web: www.haewa.com

| 2602 | Stand: Oktober 26

AMTRION GmbH
Sandtrift 1
32457 Porta Westfalica
Deutschland / Germany

Telefon: +49 5731 7607 – 0
E-Mail: info@amtrion.com
Web: www.amtrion.com

LinkedIn