HEILIG MIXING TECHNOLOGY

MIXING TECHNOLOGY



ANTOINE PERERA DA VALE
SALES MANAGER FRANCE
+33 (0) 6 82 32 60 64
+33 (0) 442 227 539
A.PEREIRA@HEILIGMIXERS.COM

REGIONAL OFFICE FRANCE
137 RUE JACQUARD
84120 PERTUIS
FRANCE



RUUD NANNINGA
MANAGER HEILIG MIXING TECHNOLOGY
+31 (0) 6 53 74 69 70
+31 (0) 88 1704 310
R.NANNINGA@HEILIGMIXERS.COM

HEILIG MIXING TECHNOLOGY B.V.
NEWTONSTRAAT 17
1704 SB HEERHUGOWAARD
THE NETHERLANDS

WWW.HEILIGMIXERS.COM



PART OF HEILIG GROUP



HEILIG MIXING TECHNOLOGY
MIXING TECHNOLOGY

INDUSTRIAL MIXERS



À PROPOS DE HEILIG MIXING TECHNOLOGY

FR Heilig Mixing Technology conçoit des installations et des composants durables afin de garantir à nos clients des processus de production fiables, performants et économes en énergie.

Grâce à notre vaste savoir-faire et à de nombreuses années d'expérience, nous proposons des solutions de qualité. La qualité et le service sont au cœur de notre engagement, pour vous assurer une fiabilité opérationnelle sans compromis.

Notre équipe, met son expérience et sa réactivité à votre service. Nous résolvons vos défis techniques avec agilité, pour vous accompagner vers l'excellence industrielle.

Outre notre position de leader mondial dans la conception et la fabrication de mélangeurs coniques, notre gamme comprend également :

- Mélangeurs horizontaux à rubans
- Convoyeurs aéromécaniques
- Vis sans fin
- Dispositifs de dosage
- Tamis rotatifs
- Tamis plats et alimentateurs vibrants
- Constructions métalliques
- Systèmes de contrôle
- Vannes à bille
- Vannes guillotine
- Trémies et silos

HEILIG MIXING TECHNOLOGY B.V.
NEWTONSTRAAT 17
1704 SB HEERHUGOWAARD
PAYS-BAS
+31 (0) 88 1704 300
INFO@HEILIGMIXERS.COM

REGIONAL OFFICE GERMANY
MARIE-CURIE-STRAßE 6
32760 DETMOLD
ALLEMAGNE
+49 (0) 5231308 710
INFO@HEILIGMIXERS.COM

ACERCA DE HEILIG MIXING TECHNOLOGY

ES Heilig Mixing Technology construye instalaciones y componentes sostenibles para garantizar a nuestros clientes procesos de producción fiables y energéticamente eficientes.

Con nuestro amplio conocimiento combinado con años de experiencia práctica, proporcionamos soluciones de máxima calidad que garantizan la fiabilidad operativa del proceso de producción. La calidad y el servicio son el centro de nuestro compromiso.

Nuestro equipo pone su experiencia y capacidad de respuesta a su servicio. Resolvemos sus retos técnicos con agilidad para acompañarle hacia la excelencia industrial.

Además de ser un líder mundial en el diseño y la construcción de mezcladores cónicos, otros componentes y equipos forman la base de nuestra gama de producción, incluyendo:

- Mezcladores horizontales de cinta
- Sistemas transportadores aeromecánicos
- Transportadores de tornillo
- Dispositivos de dosificación
- Tamizadores rotativos
- Cribas planas y alimentadores vibratorios
- Construcciones de acero
- Sistemas de control
- Válvulas de bola
- Válvulas de compuerta
- Tolvas y silos

HEILIG MIXING TECHNOLOGY B.V.
NEWTONSTRAAT 17
1704 SB HEERHUGOWAARD
PAÍSES BAJOS
+31 (0) 88 1704 300
INFO@HEILIGMIXERS.COM

REGIONAL OFFICE GERMANY
MARIE-CURIE-STRAßE 6
32760 DETMOLD
ALEMANIA
+49 (0) 5231308 710
INFO@HEILIGMIXERS.COM

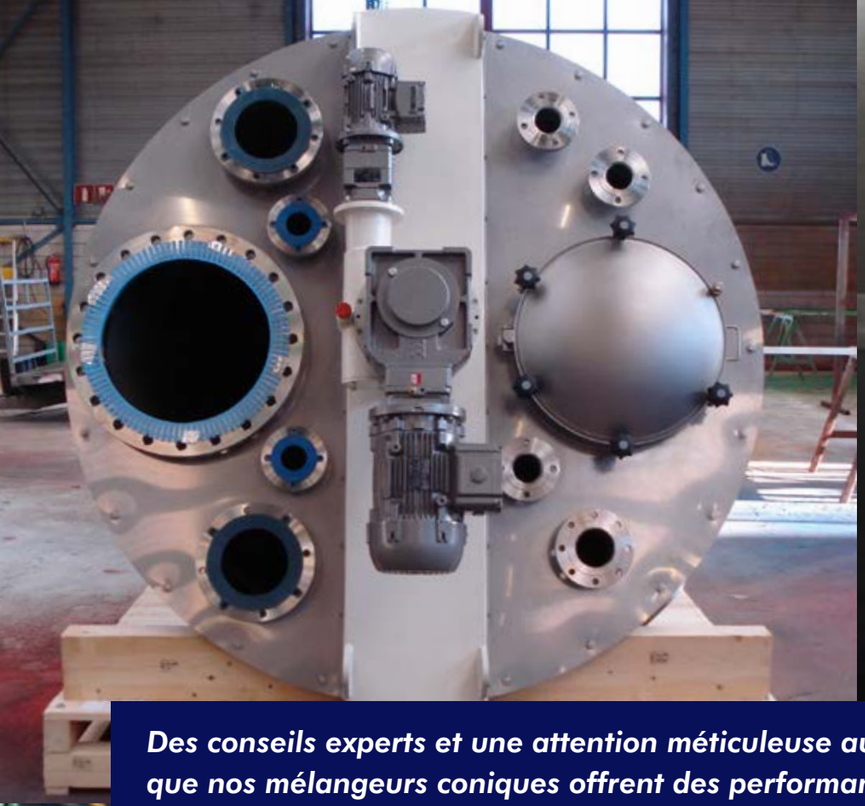



Des conseils experts et une attention méticuleuse aux détails garantissent que nos mélangeurs coniques offrent des performances optimales.
Un asesoramiento técnico completo con atención al detalle garantizan que nuestros mezcladores cónicos ofrezcan un rendimiento óptimo.





MÉLANGEURS INDUSTRIELS

FR Aussi appelé V-Mixer ou mélangeur Nauta, il assure un mélange précis de poudres, granulés et pâtes.
Ses atouts : une grande précision de mélange, une faible génération de chaleur, une consommation énergétique réduite ainsi que des coûts d'exploitation et de maintenance minimisés.

Heilig Mixing Technology conçoit et fabrique une large gamme de mélangeurs coniques. Ces équipements sont principalement utilisés dans les secteurs de la production alimentaire, chimique, de peintures, de produits pharmaceutiques, plastiques, minéraux et métalliques. Applications courantes: mélange et homogénéisation de produits secs, mélange de pâtes, refroidissement ou chauffage de poudres, enrobage de poudres et granulés par ajout de liquides, stockage de produits pontants et injection de liquides dans le produit.

NAUTA MIXER

ES El mezclador cónico, también conocido como mezclador en V y mezclador Nauta, garantiza una mezcla precisa de polvos, gránulos y pastas. Sus principales ventajas son la precisión de mezcla óptima, una generación mínima de calor, una reducción del consumo energético y costes operativos y de mantenimiento bajos.

Heilig Mixing Technology diseña y fabrica una amplia gama de mezcladores cónicos. Se utilizan principalmente en la producción de alimentos, productos químicos, pinturas, productos farmacéuticos, plásticos, minerales y metales. Las aplicaciones comunes son la mezcla y homogeneización de sustancias secas, la mezcla de pastas, el enfriamiento o calentamiento de polvos, el recubrimiento de polvos y gránulos mediante la adición de líquidos, el almacenamiento de productos puzolánicos la inyección de líquidos en el producto.

OPÉRATION

FR Le mélange homogène et précis dans le mélangeur conique résulte du mouvement combiné d'une vis sans fin en rotation, d'un bras porteur rotatif et de la gravité :

1. La vis mélangeuse tourne sur son axe et propulse le produit vers le haut en spirale.
2. Le bras porteur rotatif déplace la vis le long de la paroi de la cuve.
3. Le produit soulevé retombe au centre et se mélange de nouveau au produit ascendant. Ainsi, le mélange se fait à la fois verticalement et horizontalement. Un mélange intensif de faible puissance, mais d'une précision maximale.

OPERACIÓN

ES La mezcla y homogeneización precisa en el mezclador cónico se logra mediante el movimiento combinado de un tornillo rotativo, un brazo oscilante giratorio y la gravedad.

1. El tornillo de mezcla gira sobre su propio eje e impulsa el producto en espiral hacia arriba.
2. El brazo oscilante giratorio desplaza el tornillo de mezcla a lo largo de la pared del recipiente.
3. El producto elevado cae de nuevo al centro, mezclándose con el producto ascendente. Este movimiento genera una mezcla intensiva, tanto vertical como horizontal, para una precisión máxima con un bajo consumo energético.





Un mélange intensif de faible puissance, mais d'une précision maximale.
Mezcla completa con baja intensidad y alta precisión.

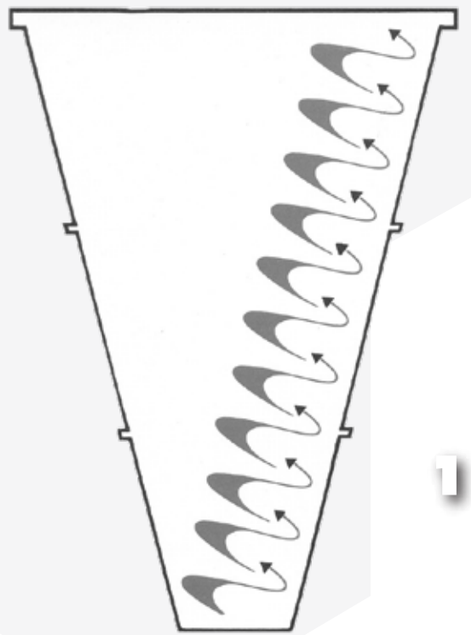

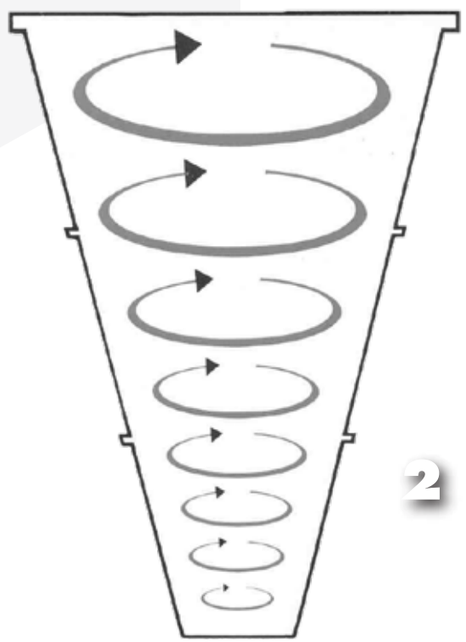

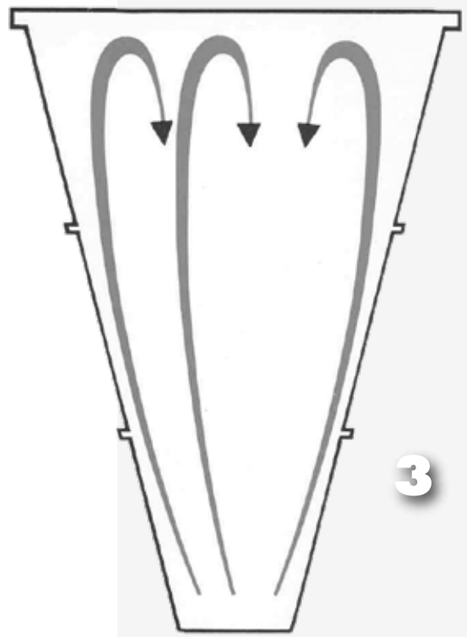

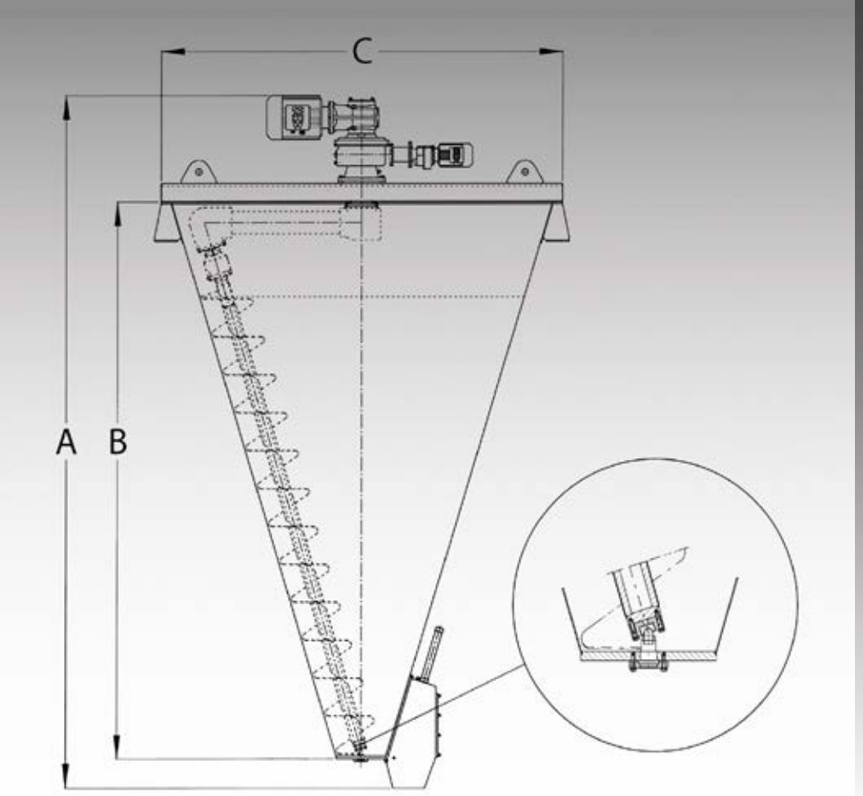

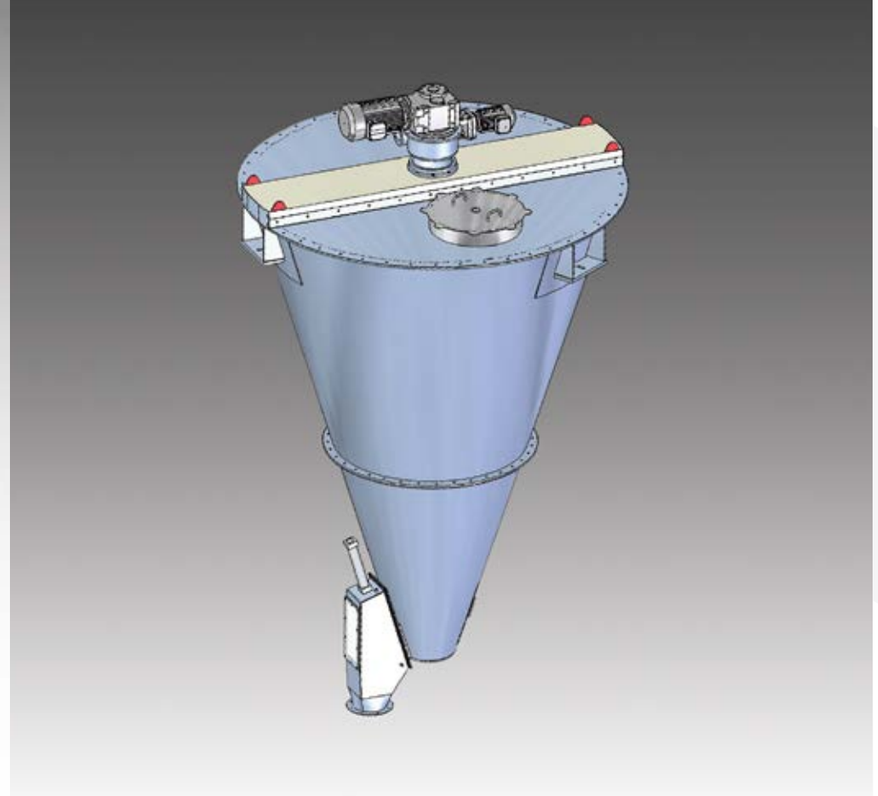

DESIGN

TYPE PL

FR Le mélangeur en V se décline en deux versions de base :

- Type PL avec vis mélangeuse supportée par un pivot ou un roulement à billes
- Type VD avec vis mélangeuse en porte-à-faux

Type PL (roulement à bille) :
Idéal pour les grandes capacités, la version PL peut atteindre jusqu'à 50.000 litres tout en offrant un coût d'acquisition maîtrisé.

Sa conception robuste et polyvalente s'adapte à toutes les configurations de production.

ES El mezclador en V está disponible en dos diseños básicos:

- Tipo PL con un tornillo de mezcla soportado por un pivote o rodamiento de bolas
- Tipo VD con un tornillo de mezcla en voladizo

Tipo PL:
Diseñado para grandes capacidades, la versión PL puede alcanzar hasta 50.000 litros con un coste de adquisición competitivo.

Su diseño robusto y versátil se adapta a todas las configuraciones de producción.

PL **MÉLANGEUR CONIQUE AVEC PIVOT**
MEZCLADOR CÓNICO CON PIVOTE

Type Tipo	Contenu Contenido (ltr)	Hauteur Altura A (mm)	Hauteur Altura B (mm)	Diamètre Diámetro C (mm)
600-PL	600	2.598	1.848	1.361
1000-PL	1.000	2.943	2.184	1.566
1500-PL	1.500	3.246	2.496	1.757
2000-PL	2.000	3.495	2.745	1.912
2800-PL	2.800	3.813	3.063	2.116
3500-PL	3.500	4.072	3.322	2.275
4000-PL	4.000	4.242	3.492	2.380
5000-PL	5.000	4.470	3.724	2.520
7000-PL	7.000	5.675	4.560	3.248
10000-PL	10.000	6.200	5.085	3.572
20000-PL	20.000	7.340	6.195	4.338
30000-PL	30.000	8.205	7.060	4.867
40000-PL	40.000	9.040	7.780	5.280
50000-PL	50.000	9.600	8.360	5.630

***Des dimensions personnalisées sont disponibles sur demande du client.**
***Se pueden solicitar dimensiones personalizadas.**



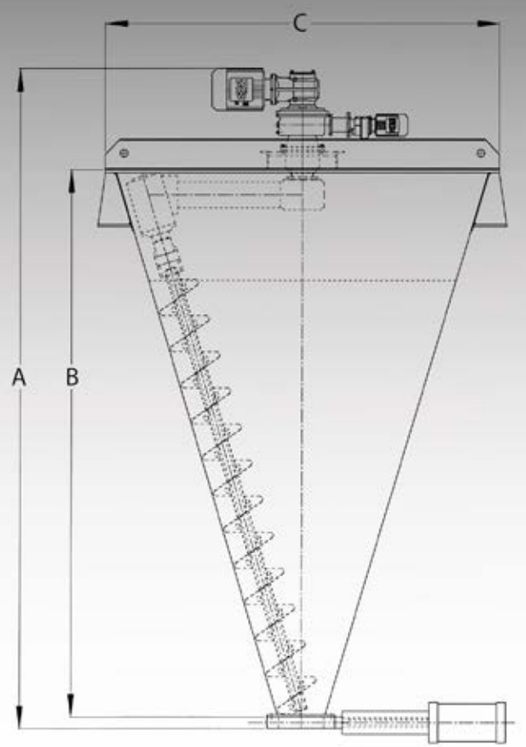

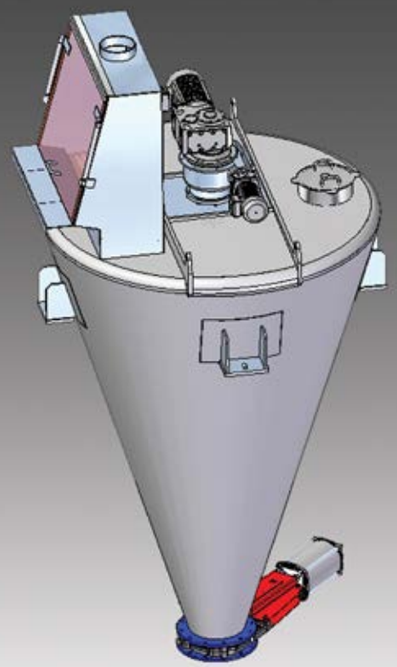

DESIGN

TYPE VD

FR Mélangeur conique Type VD (porte-à-faux)
Sur ce type de mélangeur, la vis mélangeuse n'est ni montée sur palier ni soutenue à sa partie inférieure.

Ses avantages :
- Vidange complète sans résidus
- Pas d'échauffement par friction
- Pas d'endommagement du produit
- Pas de palier ni de joint en contact avec le produit

Idéal pour les industries alimentaire et pharmaceutique, ce modèle garantit un nettoyage facile et une hygiène optimale.

ES Mezclador cónico Tipo VD (voladizo)
Este tipo de meszclador destaca por su tornillo mezclador en voladizo, sin soporte ni cojinete inferior.

Las ventajas son:
- Vaciado total y sin residuos
- Sin calentamiento por fricción
- Sin riesgo de daño al producto
- Ausencia de cojinete o junta en contacto con el producto

Perfecto para las industrias alimentaria y farmacéutica, este modelo asegura una limpieza sencilla y una higiene óptima.

VD

MÉLANGEUR CONIQUE AVEC VIS DE MÉLANGE EN PORTE-À-FAUX
MEZCLADOR CÓNICO CON TORNILLO MEZCLADOR EN VOLADIZO

Type Tipo	Contenu Contenido (ltr)	Hauteur Altura A (mm)	Hauteur Altura B (mm)	Diamètre Diámetro C (mm)
100-VD	100	1.740	1.120	1.061
200-VD	200	1.995	1.375	1.217
300-VD	300	2.175	1.555	1.327
600-VD	600	2.470	1.850	1.552
1000-VD	1.000	2.800	2.180	1.754
1500-VD	1.500	3.267	2.575	1.996
2000-VD	2.000	3.517	2.825	2.179
2500-VD	2.500	3.917	3.225	2.423
3000-VD	3.000	4.325	3.405	2.533
4000-VD	4.000	4.495	3.575	2.637
7500-VD	7.500	5.950	4.775	3.430
10000-VD	10.000	6.380	5.210	3.706
15000-VD	15.000	7.040	5.870	4.330

***Des dimensions personnalisées sont disponibles sur demande du client.**
***Se pueden solicitar dimensiones personalizadas.**





Idéal pour les processus de stérilisation, le chauffage et le refroidissement.
Ideal para procesos de esterilización, calentamiento y enfriamiento.





CENTRAL BALANCE MIXER

FR Outre le mélangeur V-Mixer, Heilig Mixing Technology propose également le mélangeur CBM (central balance mixer), spécialement conçu pour le mélange de substances sèches. Le mélangeur CBM utilise un arbre central équipé de pales, offrant un mouvement plus intense du produit le long des parois du récipient, ce qui permet de refroidir/chauffer les produits plus rapidement. C'est pourquoi ce mélangeur est idéal pour les processus de stérilisation. Tout comme le mélangeur conique, le mélangeur à équilibre central est un mélangeur à faible intensité, ce qui minimise à la fois les coûts énergétiques et l'impact sur le produit.

ES Además del mezclador en V, Heilig Mixing Technology también incluye en su gama de productos un mezclador CBM (central balance mixer) diseñado específicamente para mezclar sustancias secas. A diferencia del mezclador cónico, el CBM utiliza un eje central con palas, lo que genera un movimiento más intenso del producto a lo largo de las paredes del recipiente. Eso permite que los productos se enfríen o calienten más rápidamente. Por esta razón, el mezclador encuentra su aplicación en procesos de esterilización, entre otros. Al igual que el mezclador cónico, es un mezclador de baja intensidad, lo que minimiza tanto los costes de energía como el impacto en el producto.





Notre objectif : concevoir la configuration optimale de votre machine.
Nuestro objetivo: crear la configuración óptima de la máquina para usted.

TYPES DE VIS

FR La vis mélangeuse standard, dotée d'un pas complet avec un diamètre fixe, est une solution éprouvée, reconnue pour sa fiabilité au fil des années.

La vis mélangeuse conique permet de réduire considérablement le temps de mélange, tout en entraînant une légère augmentation de la puissance requise. Associée à un angle de cuve plus ouvert, elle permet également de diminuer la hauteur du mélangeur.

Conçue pour les exigences d'hygiène les plus strictes, la vis sanitaire est composée de plusieurs spires reliées au tube central par des « rayons ». Cette conception réduit les « zones d'ombre », facilitant ainsi un nettoyage plus rapide et plus efficace.

TIPOS DE TORNILLOS

ES El tornillo de mezcla estándar tiene un filete completo con diámetro fijo. Es una solución probada y reconocida por su fiabilidad a lo largo de los años.

El tornillo de mezcla cónico ahorra una cantidad considerable de tiempo de mezcla, aunque requiere un ligero aumento de potencia. Combinando con un ángulo mayor del recipiente, se puede disminuir la altura del mezclador.

Diseñado para cumplir con los estándares de higiene más exigentes, el tornillo sanitario está compuesto por varias espiras unidas al tubo central mediante « radios ». Este diseño genera menos “zonas de sombra”, facilitando una limpieza más rápida y eficiente.

PIÈCES DE RECHANGE

FR Heilig Mixing Technology est spécialisé dans l'inspection, l'entretien préventif, l'extension des procédés et la rénovation de tous types de mélangeurs coniques.
Nous disposons d'un vaste stock de pièces détachées. Les pièces spécifiques sont fabriquées directement dans nos ateliers, garantissant un redémarrage rapide de vos installations.

Pourquoi choisir Heilig Mixing Technology :
- techniciens expérimentés et qualifiés
- intervention rapide, même en dehors des heures ouvrées
- véhicules de service entièrement équipés

Pièces en stock ou fabriquées rapidement sur demande.

REPUESTOS

ES Heilig Mixing Technology está especializada en la inspección y el servicio in situ de todo tipo de sistemas de mezcla cónicos, así como en el mantenimiento preventivo, la ampliación de procesos y las renovaciones. Disponemos de un amplio stock de piezas de repuesto. Las piezas específicas de las máquinas se fabrican directamente en nuestros talleres, para un reinicio rápido de sus instalaciones.

Por qué Heilig Mixing Technology:
- técnicos experimentados y cualificados
- intervención rápida, incluso fuera del horario laboral
- vehículos de servicio completamente equipados

Piezas en stock o fabricadas rápidamente según sus necesidades.





Un vaste stock de pièces pour mélangeurs Nauta, Vrieco et V-Mix.
Gran stock de repuestos para mezcladores Nauta, Vrieco y V-Mix.





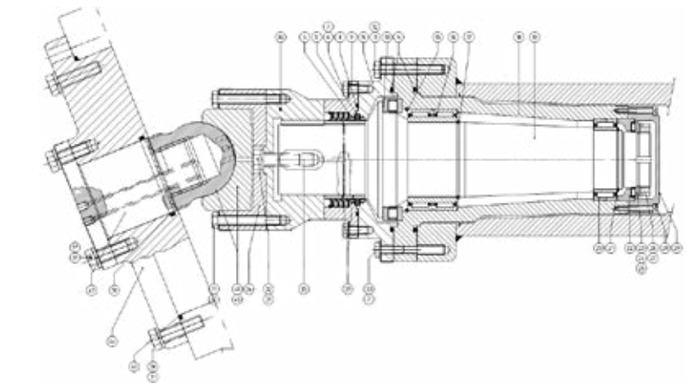







FABRICATION

FR Des professionnels hautement qualifiés travaillent avec rigueur et enthousiasme pour mener à bien chaque projet. Nos vastes halls de production, équipés de machines modernes, permettent une fabrication rapide et efficace. Chaque mélangeur est minutieusement testé et pré-mis en service dans nos ateliers, pour une installation simplifiée et rapide sur site.

Heilig Mixing Technology s'appuie sur :

- Des techniciens expérimentés
- Un atelier de production moderne intégré
- Un bureau d'ingénierie dédié
- Des solutions clés en main, de la conception à la réalisation

ES Profesionales altamente capacitados trabajan con cuidado y entusiasmo en la ejecución de cada proyecto. Contamos con grandes talleres de producción con maquinaria moderna, que contribuyen a una producción rápida y eficiente. Cada mezclador es minuciosamente probado y prepuesto en servicio en nuestros talleres, para una instalación simplificada y rápida in situ.

Heilig Mixing Technology trabaja con:

- Técnicos experimentados
- Taller de producción moderno
- Oficina de ingeniería integrada
- Soluciones completas, desde el concepto hasta la ejecución