Trémie Peseuse

TPX 65



La Trémie Peseuse

Préparez facilement vos engrais !

De son **expérience** et de son **savoir-faire** dans le domaine de la manutention de divers produits en vrac, la société DENIS produit et commercialise une **gamme dédiée aux engrais**.

La **TPX 65** est un matériel qui vous permet d'**optimiser la préparation de vos produits** en amont de la mélangeuse ou de l'ensacheuse. Elle peut être équipée d'un émotteur pour éliminer les mottes. Ce matériel construit en **INOX 304L peint et/ou en acier peint**, offre une importante **durabilité** et une forte **résistance** à la corrosion.

Caractéristiques	Modèle
	TPX 65
Capacité (m^3)	8 m^3
Capacité (t)	9,6 t
Masse (t)	1,2 t
Hauteur (m)	3,05 m
Encombrement (m)	2,5 x 2,5 m
Débit (t/h)	max 120 t/h

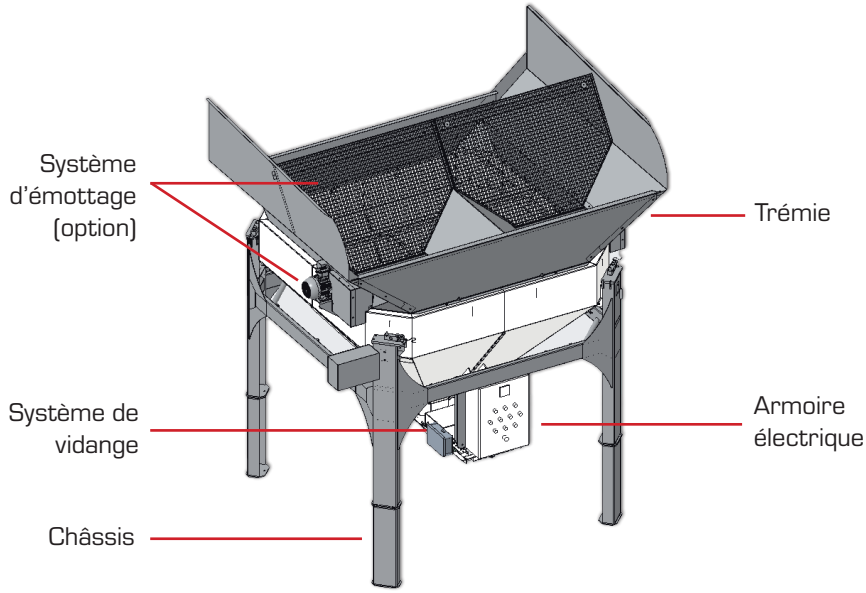

Zoom sur la TPX 65

- Son **système de pesée** est assuré par **4 capteurs** en inox d'une capacité de 5 000 kg chacun. Ils sont intégrés directement au sein de la structure, ce qui permet une **fiabilité** de la pesée.
- Le **système d'émottage,** sépare les billes non agglomérées, des mottes grâce à des grilles. Les amas sont ensuite éliminés par les rotors de l'émotteur lors du lancement du cycle.
- La **vidange de la trémie** s'effectue rapidement par une trappe à commande pneumatique ou électrique. Le transfert du produit est assuré par un **tapis sous mélangeuse** (TSM).
- La **TPX 65 est reliée et pilotée** par une mélangeuse ou une ensacheuse. Ce sont ces appareils qui déclenchent la vidange de la Trémie Peseuse lorsque les trémies sont vides.



Système d'émottage (option)

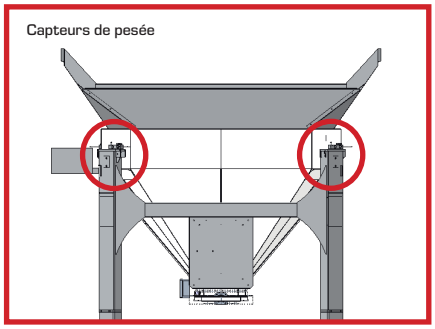

Système de pesée



Exemple d'installation

© DENIS - 1025. RCS Chartres 321 236 788. Photos non contractuelles. Ne pas jeter sur la voie publique.

15 avenue Louis DENIS - 28160 BROU 02 37 97 66 11 info@denis.fr
www.denis.fr #etsdenisbrou